s.r.l. GORLA
MORSETTERIE
MILANO

TECHNICAL OFFICE

STRAIGHT CONNECTOR
FOR Cu STUD
AND DOUBLE Cu CONDUCTOR

DRG. N. 43/BB/X

Rev.1 dated 16.01.13

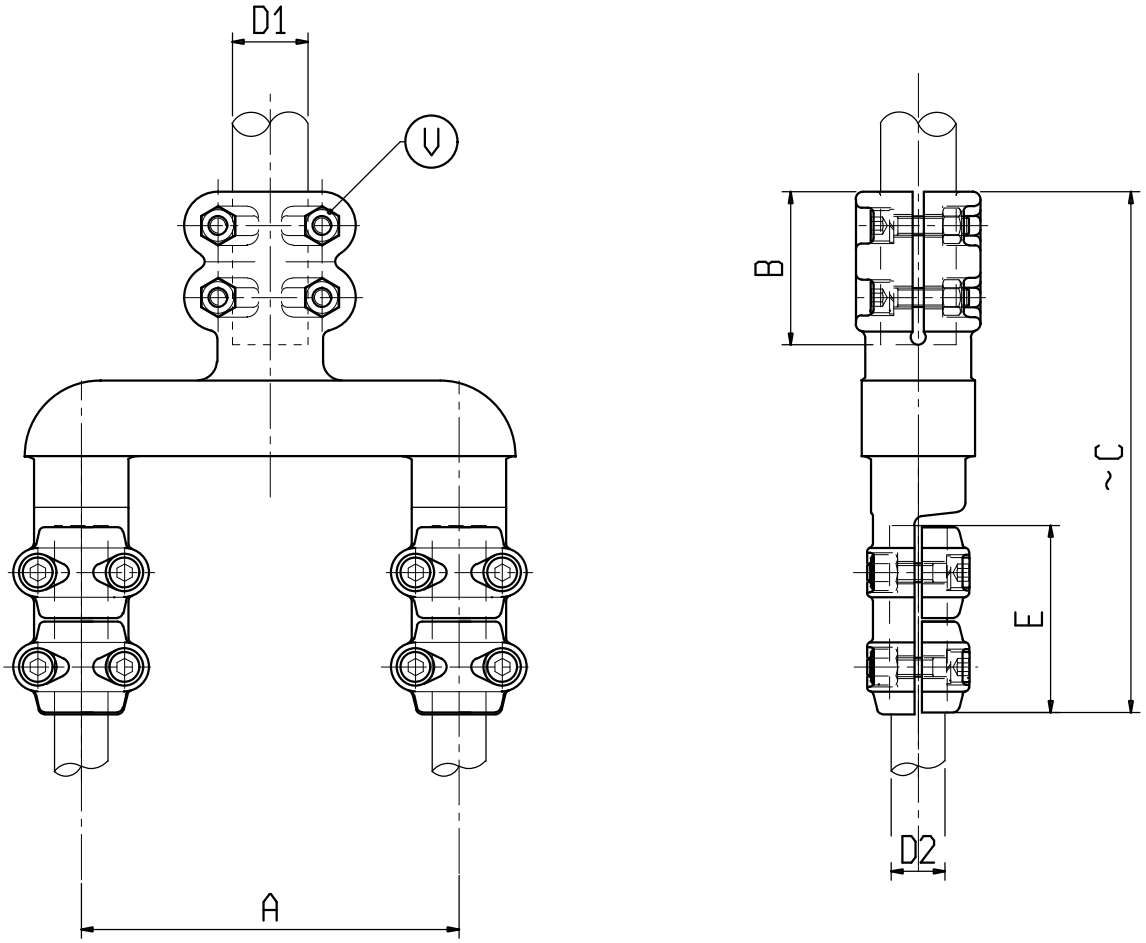

Material: Copper alloy
Bolts: Stainless steel

X	ø CONDUCTOR		A	B	C	E	V1	V2	X	ø CONDUCTOR		A	B	C	E	V1	V2
	D1	D2								D1	D2						
C6785BB	30	25-32	100	80	280	100	M10	M10	C1067BB	40	25-32	200	80	280	100	M10	M10
C1055BB	30	25-32	200	80	280	100	M10	M10	C1069BB	40	32-36	100	80	285	100	M10	M10
C1058BB	30	32-36	100	80	285	100	M10	M10	C1071BB	40	32-36	200	80	285	100	M10	M10
C1060BB	30	32-36	200	80	285	100	M10	M10	C1072BB	40	36-40	100	80	290	100	M10	M10
C1061BB	30	36-40	100	80	290	100	M10	M10	C1073BB	40	36-40	200	80	290	100	M10	M10
C1062BB	30	36-40	200	80	290	100	M10	M10	C0491BB	60	25-32	200	80	325	100	M10	M10
C6789BB	40	25-32	100	80	280	100	M10	M10									