s.r.l. GORLA
MORSETTERIE
MILANO

TECHNICAL OFFICE

90° EXPANSION CONNECTOR
FOR Cu STUD
AND Al TUBE

DRG. N. 39/BA/X	
SCALE .	
DRAWN .	DATE .
APPROVED .	DATE .

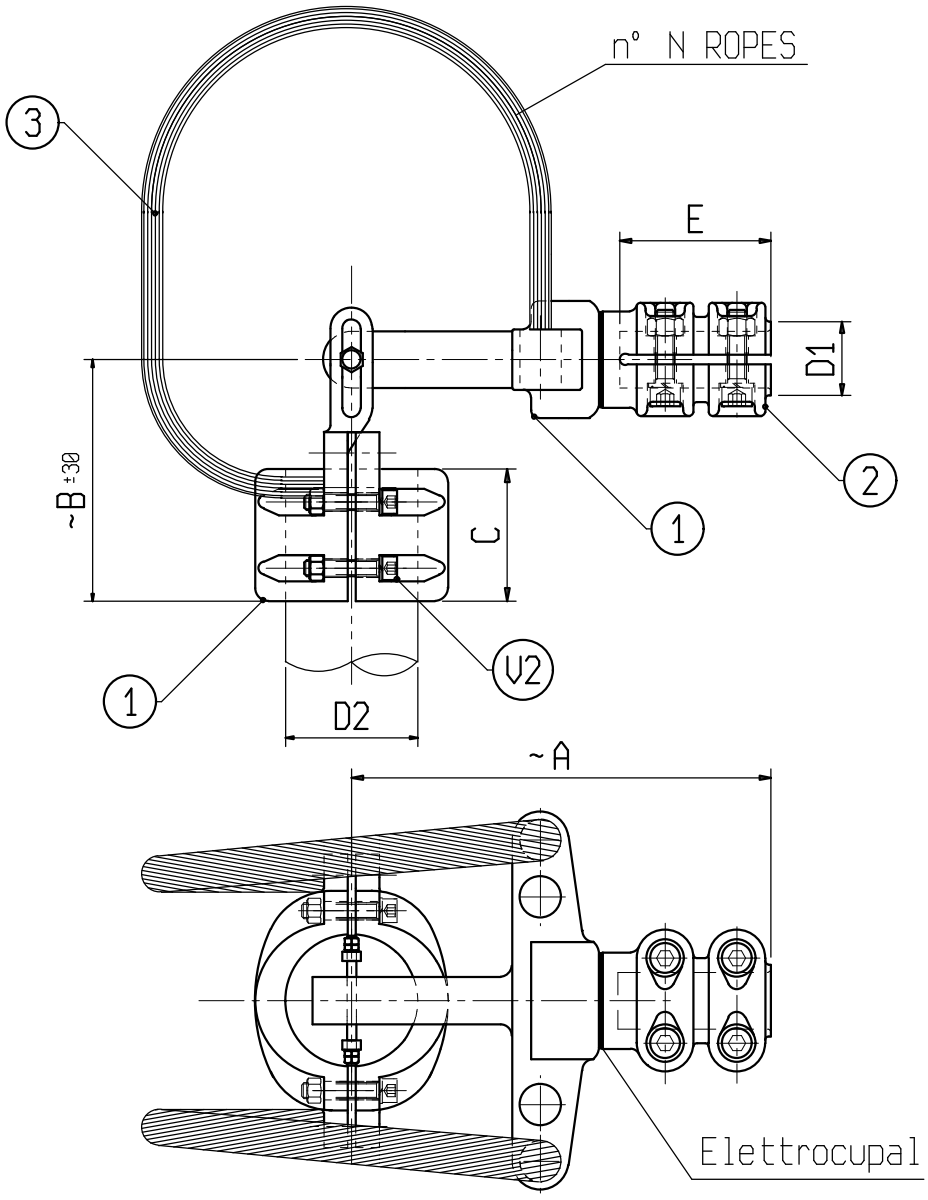

Material: 1 Aluminium alloy; 2 Copper alloy; 3 Aluminium

Bolts: Stainless steel

X	ø CONDUCTOR		A	B	C	E	N	V1	V2	X	ø CONDUCTOR		A	B	C	E	N	V1	V2
	D1	D2									D1	D2							
C 1040BA	30	30	230	170	100	75	2	M10	M10	C 6484BA	40	40	230	170	100	75	2	M10	M10
C 6850BA	30	40	230	170	100	75	2	M10	M10	C 1045BA	40	70	230	170	100	75	2	M10	M10
C 1041BA	30	70	230	170	100	75	2	M10	M10	C 1046BA	40	100	230	170	100	75	4	M10	M12
C 1042BA	30	100	230	170	100	75	2	M10	M12										
C 1044BA	40	30	230	170	100	75	2	M10	M10										