s.r.l. GORLA
MORSETTERIE
MILANO

UFFICIO TECNICO

PUNTI FISSI
DI FASE
PER TUBI Al

DIS. N. 95/AA/X

Rev.1 del 04.03.19

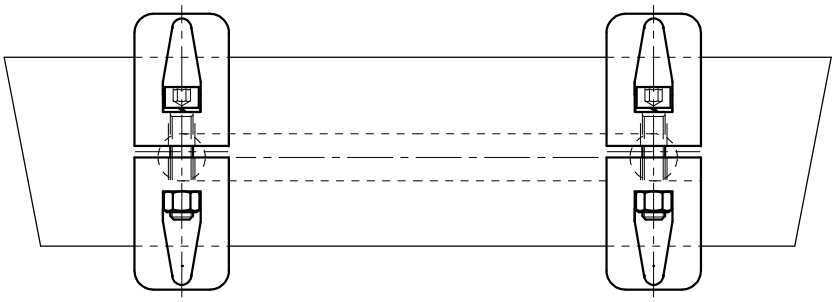

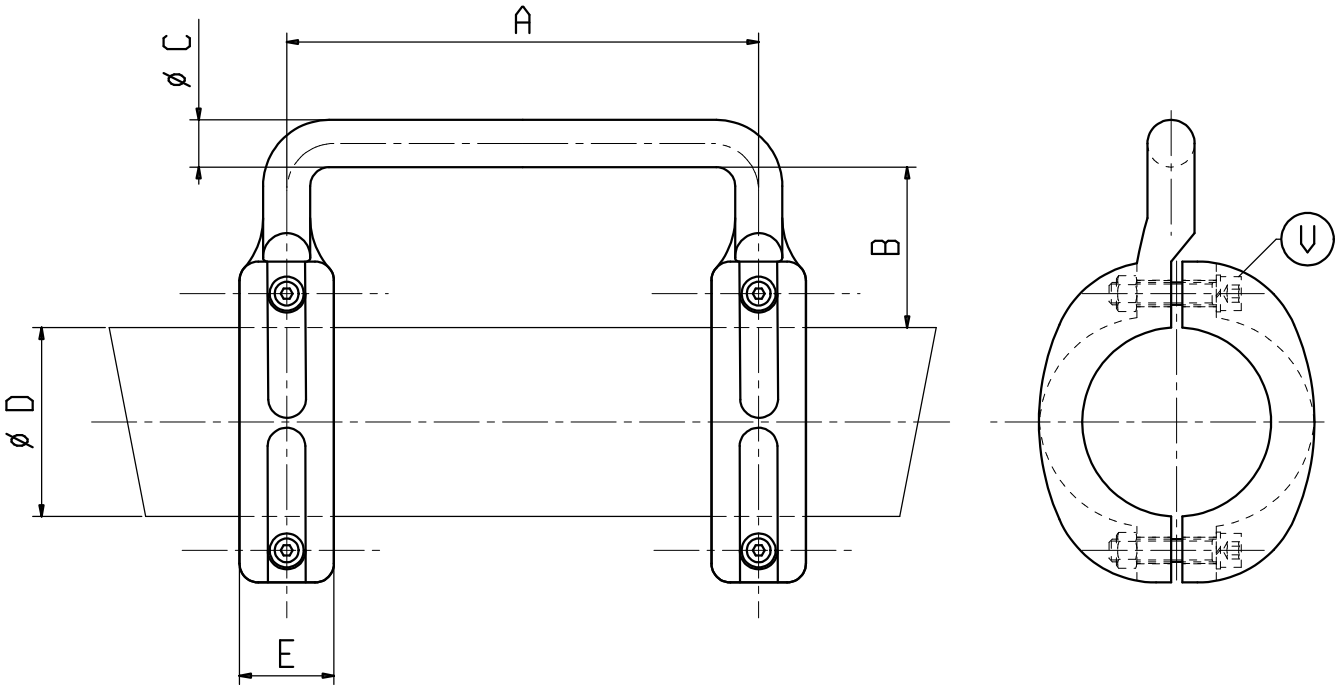

Materiale: lega di Alluminio
Bulloneria: Acciaio inossidabile

X	ø COND. D	A	B	C	E	V			
C 0379GAL	100	250	85	25	50	M12			
C 0378GAL	150	245	110	35	55	M12			