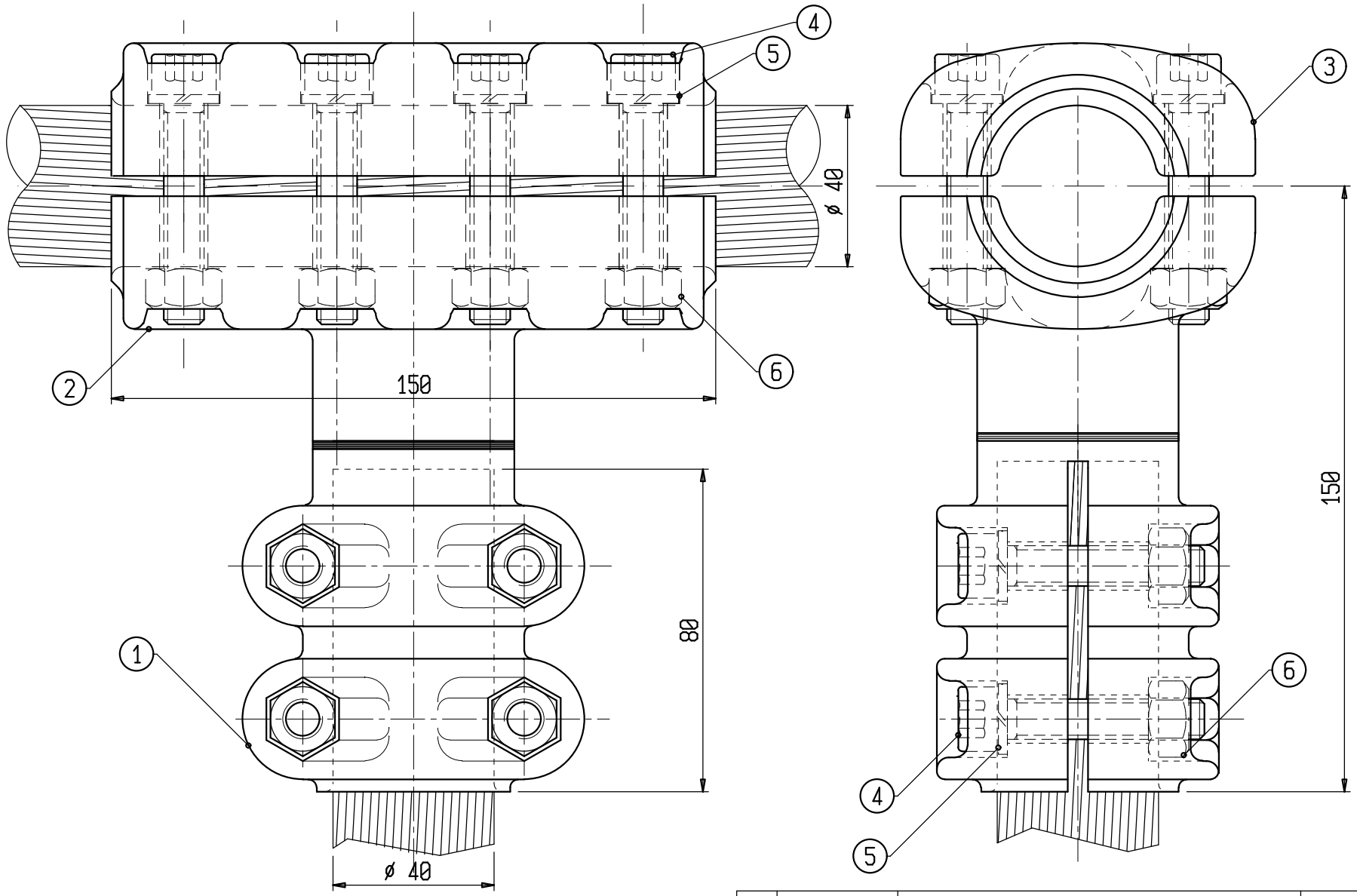

POS.	DENOMINAZIONE	N° DISEGNO	N° PEZZI	MATERIALE	NOTE
6	DADO ESAG. M10	3316	12	ACC. INOX	
5	ROSETTA ELASTICA A 10	710	12	ACC.INOX	
4	VITE TCEI M 10x50	5943	12	ACC. INOX	
3	COPERCHIO DELLA GIUNZIONE	C 6757GAL	1	Lega Al	
2	CORPO DELLA GIUNZIONE	C 6158	1	Lega Al	
1	TERMINALE	C 6153GAL	1	Lega Al	

N.	DATA	MODIFICHE	DIS.	VISTO
2	06.05.05	AGG.TO NORME	V.G.	M.G.
1	17.02.04	DISEGNATO A CAD	DI FLORIO	V.G.

s.r.l. GORLA
MORSETTERIE
MILANO

UFFICIO TECNICO

MORSETTO A T
ANTIEFFLUVIO PER GIUNZIONE
DIRITTA TUBO AL ø 40 mm
E DERIVATO CODOLO ø40x80 mm
UE LM 1085

SCALA	1:1
DISEGNATO	BORGHI
DATA	07.02.79
APPROVATO	V.G.
DATA	07.02.79
DIS. N.	C 6199

FORMATO A3(297x420)-UNI 936