s.r.l. GORLA
MORSETTERIE
MILANO

UFFICIO TECNICO

MANIGLIONI
DI MESSA A TERRA
PER COND. Al

DIS. N. 99/AA/X

Rev.0 del 19.05.21

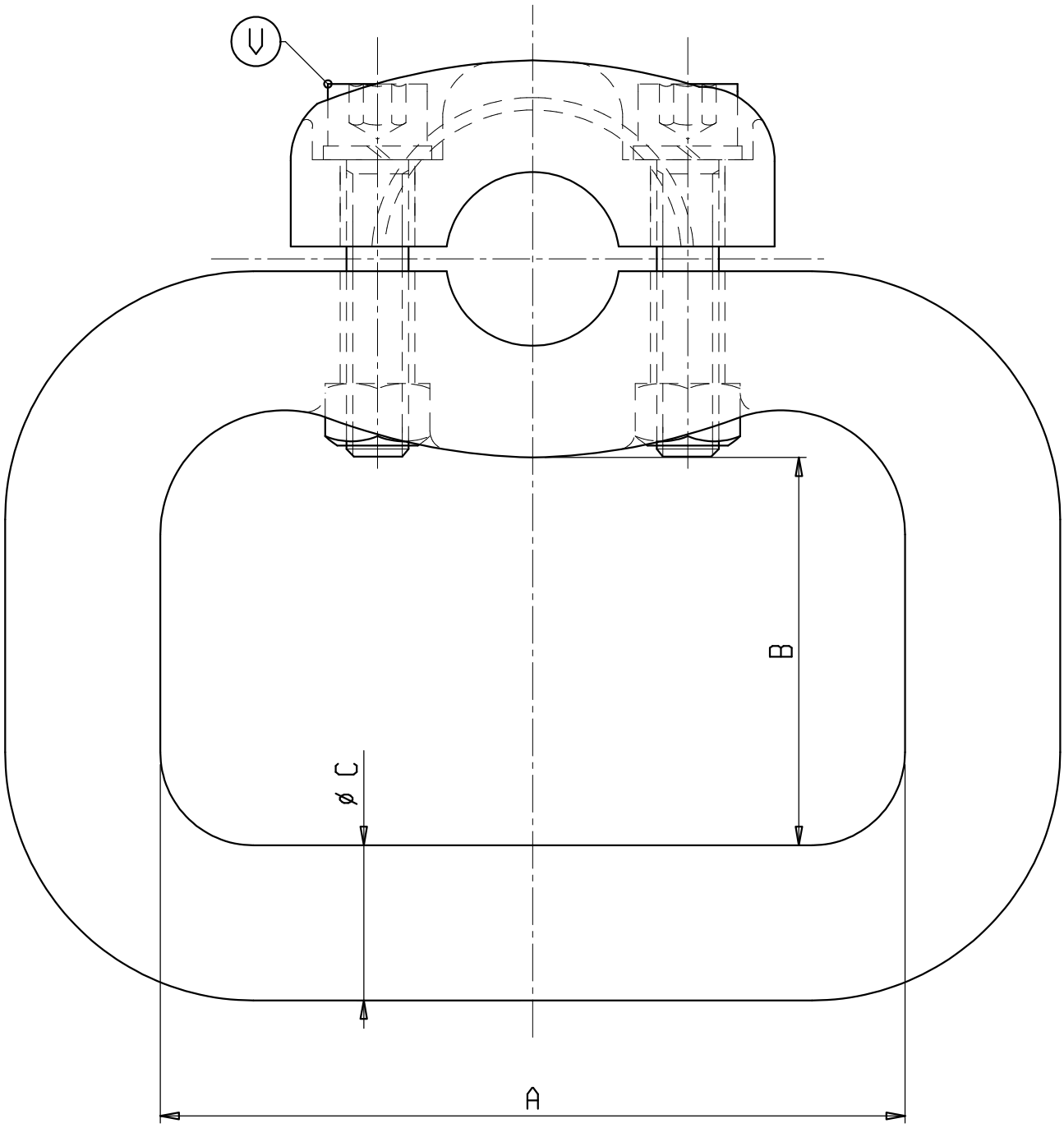

Materiale: lega di Alluminio
Bulloneria: Acciaio inossidabile

X	ø COND. D	A	B	C	V				X	ø COND. D	A	B	C	V			
C 6921-20AA	12-20	120	70	25	M10												
C 6921-1AA	25-32	120	62.5	25	M10												
C 6921AA	36-40	120	62.5	25	M10												