s.r.l. GORLA
MORSETTERIE
MILANO

UFFICIO TECNICO

DERIVAZIONE A T
PER COND. Al QUADRINATO PASSANTE E CODOLO Al DERIVATO

DIS. N. 91/AA/X

Rev.1 del 09.11.12

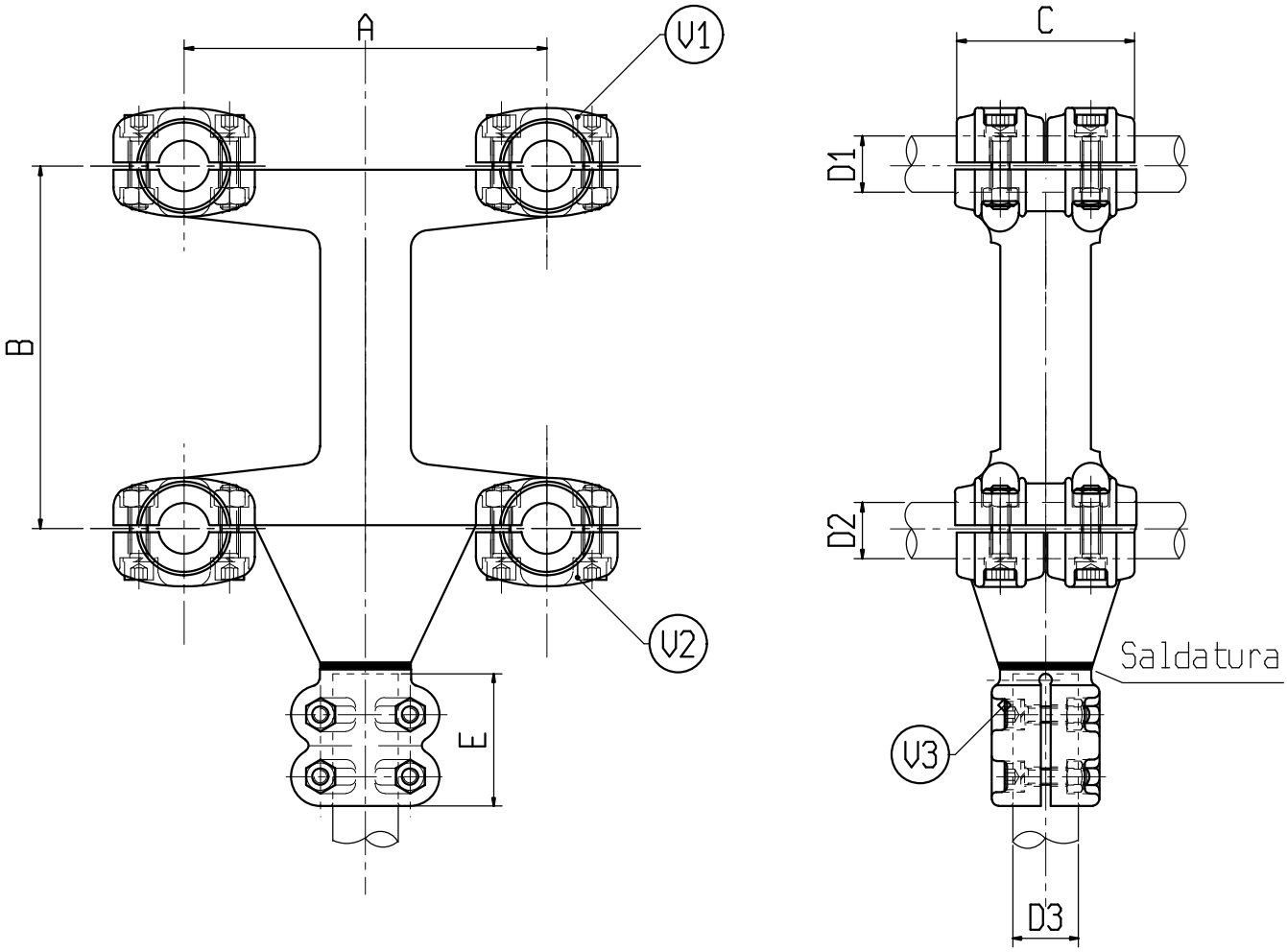

Materiale: lega di Alluminio
Bulloneria: Acciaio inossidabile

X	ø CONDUTTORE			A	B	C	E	V1	V2	V3	
	D1	D2	D3								
C 0479AA	20-25	20-25	60	400	400	100	80	M10	M10	M10	