s.r.l. GORLA MORSETTERIE MILANO UFFICIO TECNICO	MORSETTO DI DERIVAZIONE A T PER DUE CORDE PASSANTI Al E PIATTO DERIVATO	DIS. N. 90/AA/X Rev.2 del 24.04.18

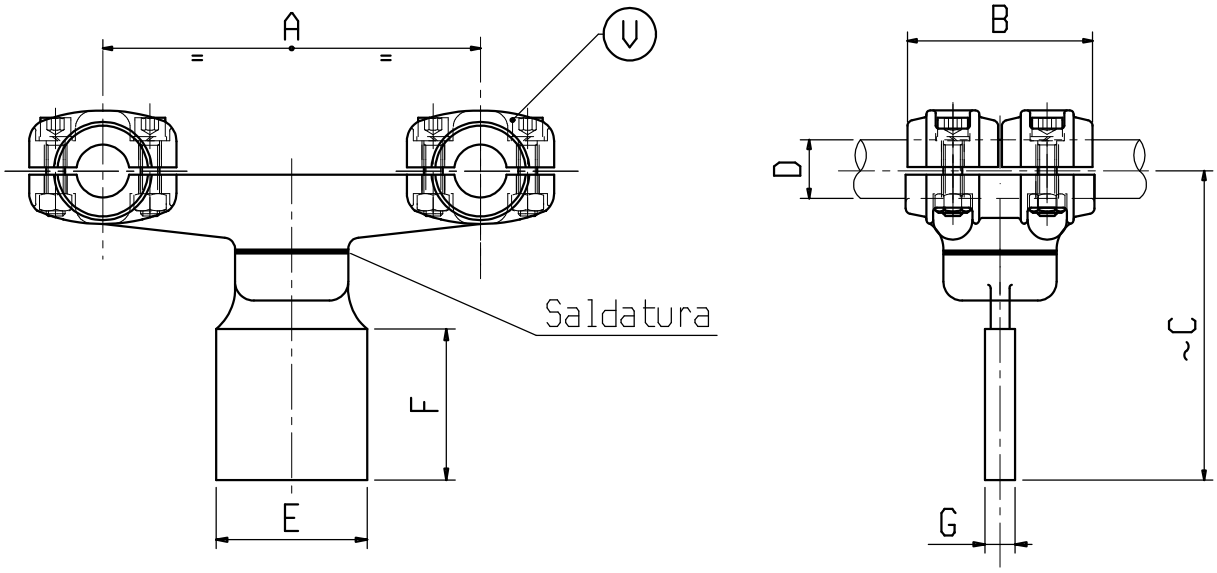

Materiale: lega di Alluminio

Bulloneria: Acciaio inossidabile

X	ø CONDUTTORE D	A	B	C	E	F	G	V	X	ø CONDUTTORE D	A	B	C	E	F	G	V
C 0483AA	20-25	400	100	165	80	80	15	M10									
C 1561AA	32-36	200	100	185	250	100	15	M10									