s.r.l. GORLA
MORSETTERIE
MILANO

UFFICIO TECNICO

DERIVAZIONE A "T"
PER CODOLO Cu PASSANTE
E CORDA DERIVATA Cu SERRAG. A 4 BULL.

DIS. N. 86/BB/X

Rev.1 del 15.03.10

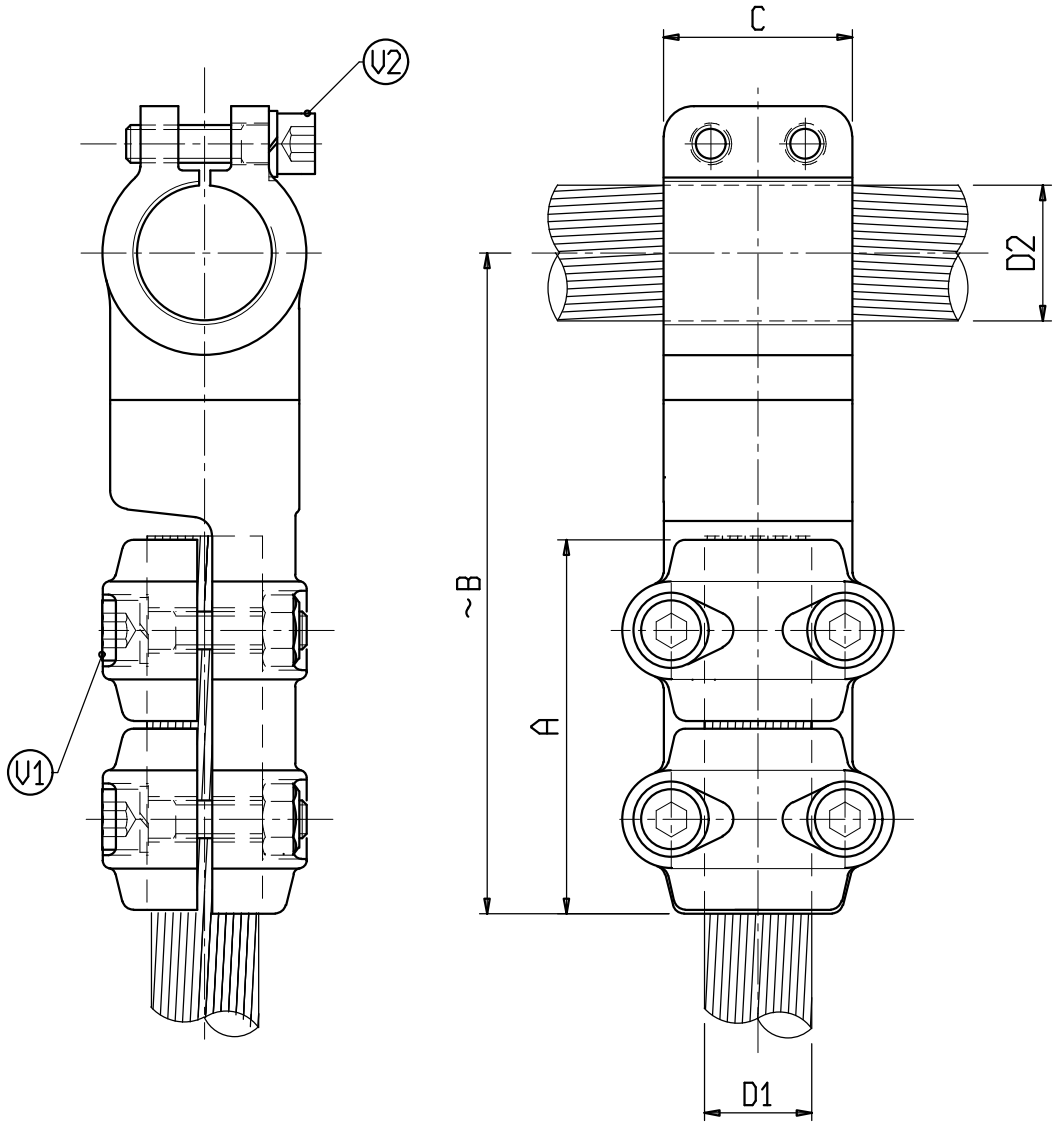

Materiale: lega di Rame
Bulloneria: Acciaio inossidabile

X	ø CONDUTTORE		A	B	C	V1	V2	X	ø CONDUTTORE		A	B	C	V1	V2
	D1	D2							D1	D2					
C 0387BB	12-20	35-40	100	175	50	M10	M10								
C 0386BB	25-25	35-40	100	175	50	M10	M10								
C 0214BB	25-32	35-40	100	175	50	M10	M10								
C 0381BB	32-36	35-40	100	180	50	M10	M10								