s.r.l. GORLA
MORSETTERIE
MILANO

UFFICIO TECNICO

DERIVAZIONE A "T" PER TUBO

A1 PASSANTE SERRAG. A 4 BULL.
DERIVATO CORDA A1 SERRAG. A 4 BULL.

DIS. N. 85/AA/X

Rev.1 del 05.06.09

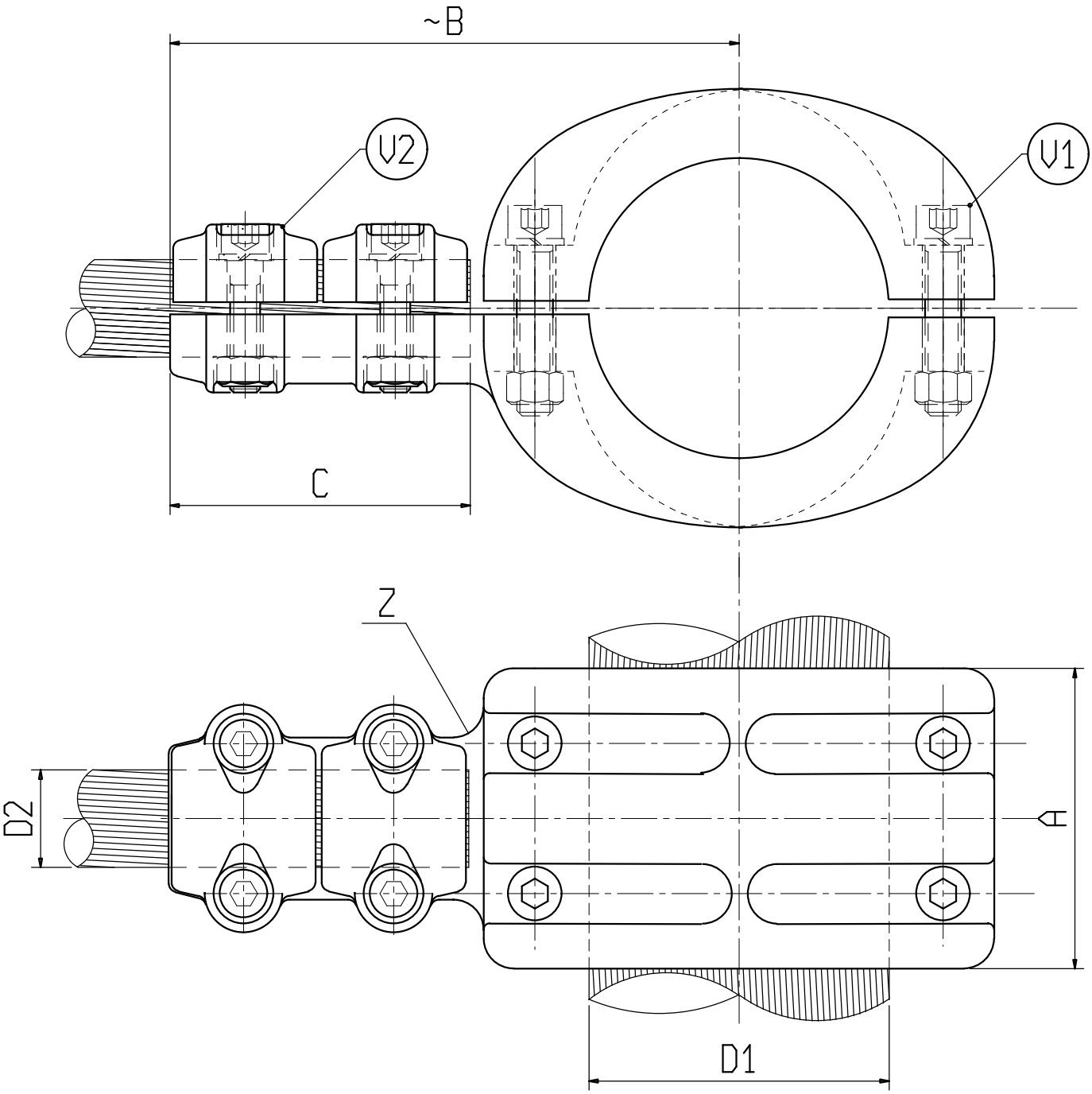

Materiale: lega di Alluminio
Bulloneria: Acciaio inossidabile

X	ø CONDUTTORE		A	B	C	V1	V2	Z	X	ø CONDUTTORE		A	B	C	V1	V2	Z
	D1	D2								D1	D2						
C 6032AA	100	12-20	100	270	100	M12	M10	Saldat.	C 0346	120	32-36	100	205	100	M12	M10	
C 1190AA	100	25-32	100	270	100	M12	M10	Saldat.									
C 6382AA	100	32-36	100	270	100	M12	M10	Saldat.									