s.r.l. GORLA
MORSETTERIE
MILANO

UFFICIO TECNICO

MORSETTO DI COLLEGAMENTO
PER TUBO Al PASSANTE E PIASTRA

DIS. N. 84/AA/X

Rev.1 del 19.03.08

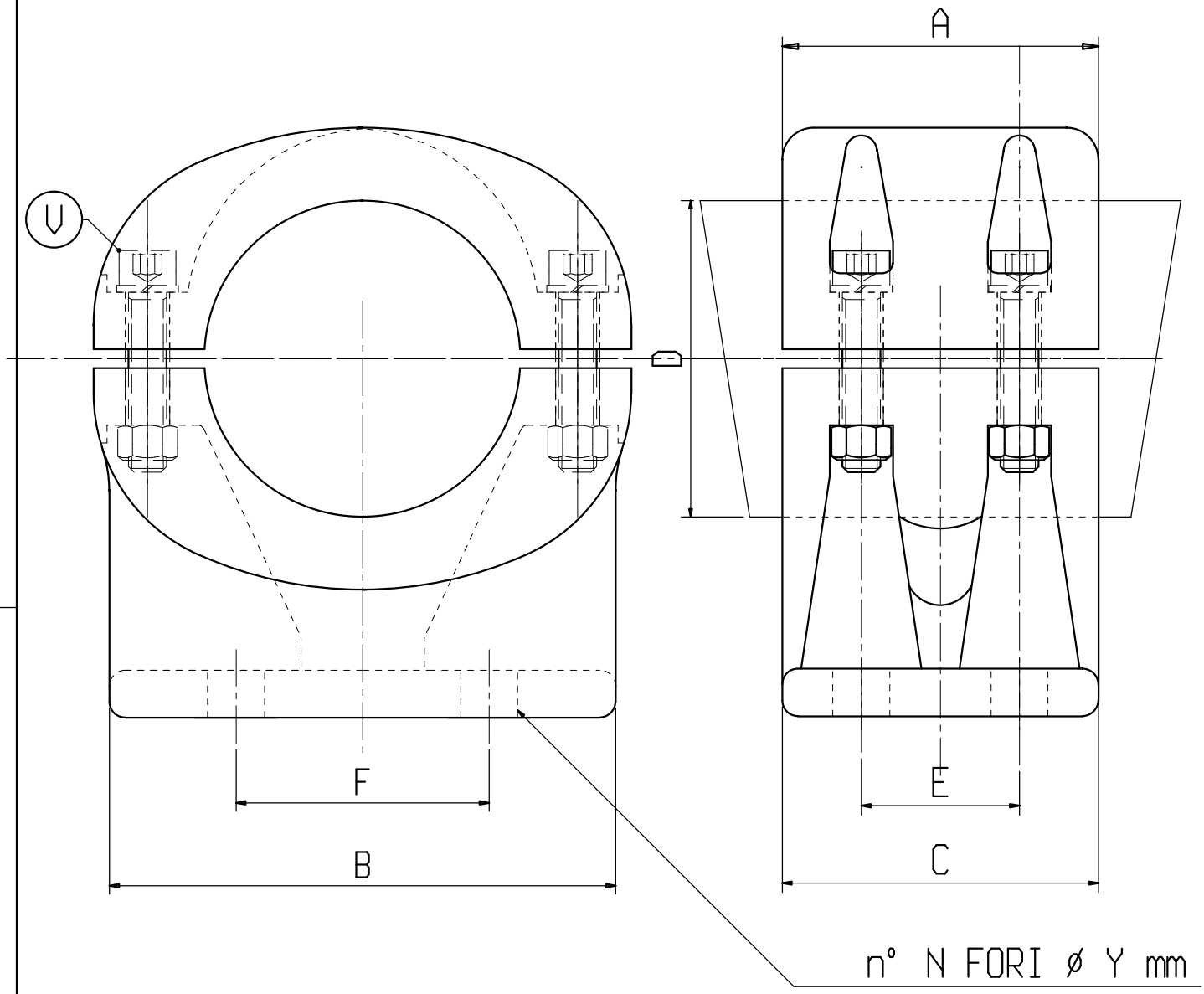

Materiale: lega di Alluminio
Bulloneria: Acciaio inossidabile

X	ø COND. D	A	B	C	E	F	N	Y	V	X	ø COND. D	A	B	C	E	F	N	Y	V
C 1247	100	100	160	100	50	80	4	18	M12										
C 0266	120	100	160	100	50	80	4	18	M12										