s.r.l. GORLA
MORSETTERIE
MILANO

UFFICIO TECNICO

MORSETTO A T ORIENTABILE
PER CONDUTTORE Al
PASSANTE E DUE CONDUTTORI Al
DERIVATI A COMPRESSIONE

DIS. N. 80/AA/X

Rev.1 del 31.03.20

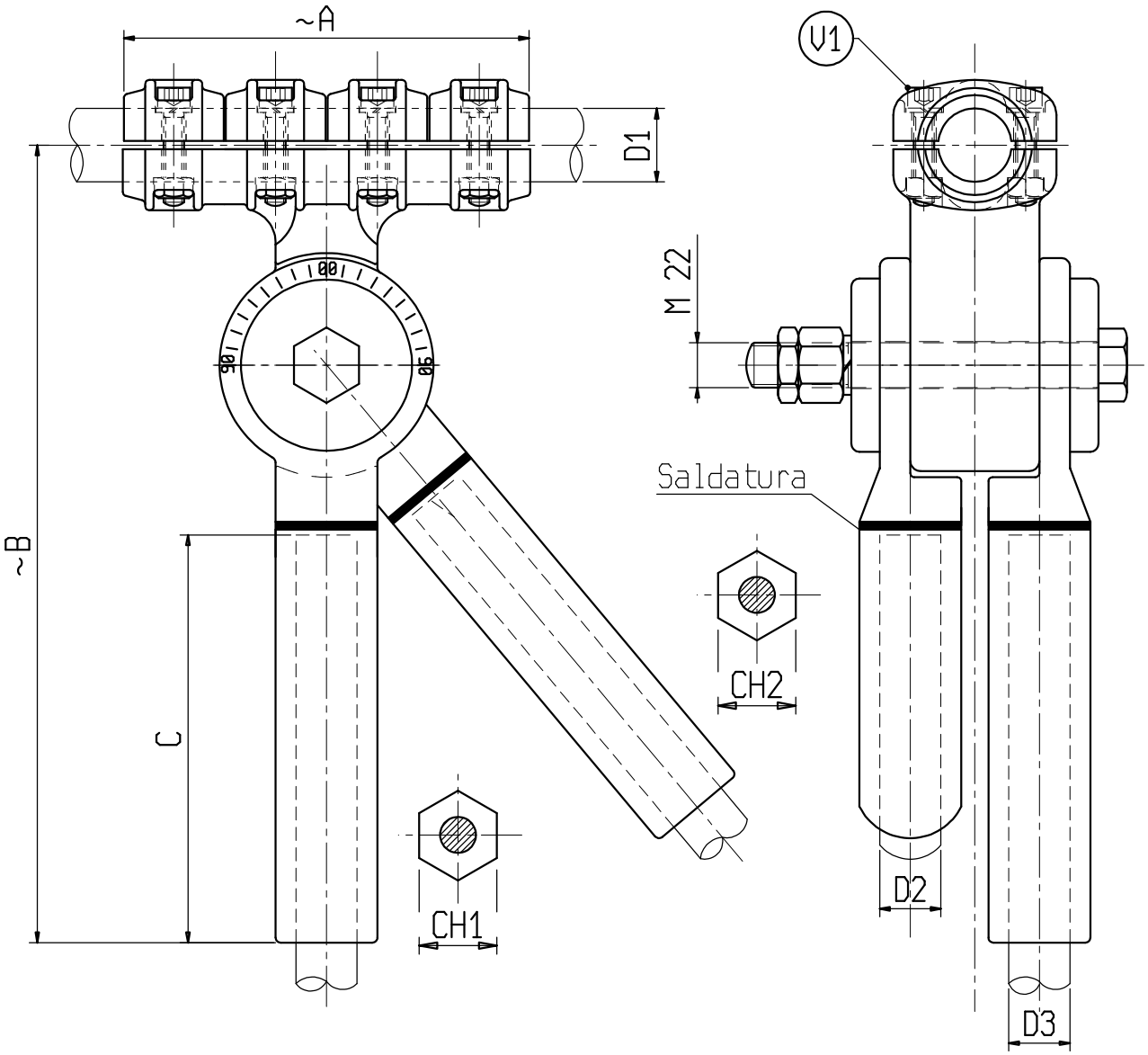

Materiale: lega di Alluminio

Bulloneria: Acciaio inossidabile

X	ø CONDUTTORE			A	B	C	CH1	CH2	V1								
	D1	D2	D3														
C6591AA	20-25	30-32	30.5-32.5	200	350	150	44	44	M10								
C6656AA	25-32	30-32	30.5-32.5	200	350	150	44	44	M10								