s.r.l. GORLA MORSETTERIE MILANO UFFICIO TECNICO	MORSETTO DI DERIVAZIONE A T PER DUE CORDE PASSANTI Al E CODOLO Cu	DIS. N. 65/AB/X SCALA . DISEGNATO . / DATA . APPROVATO . / DATA .

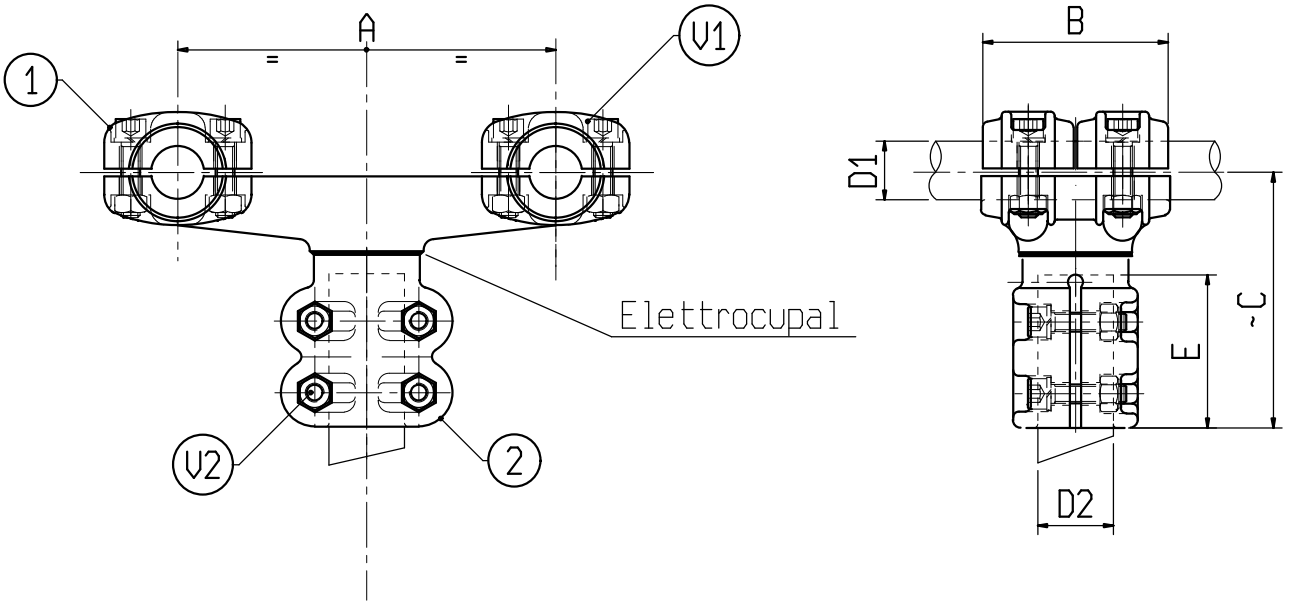

Materiale: 1 lega di Alluminio; 2 lega di Rame

Bulloneria: Acciaio inossidabile

X	ø CONDUTTORE		A	B	C	E	V1	V2	X	ø CONDUTTORE		A	B	C	E	V1	V2
	D1	D2								D1	D2						
C6716ABC	32-36	40	200	100	190	80	M10	M10									