s.r.l. GORLA
MORSETTERIE
MILANO

UFFICIO TECNICO

MORSETTO DI DERIVAZIONE A T
PER DUE CORDE PASSANTI Al
E CODOLO Al

DIS. N. 65/AA/X

Rev.1 del 09.11.12

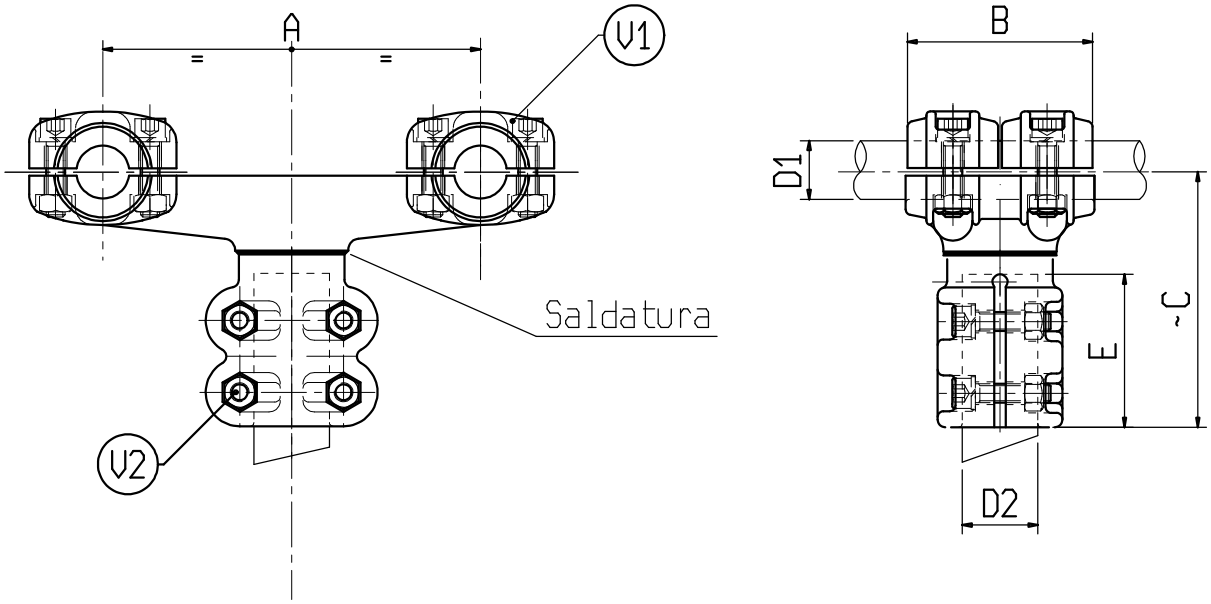

Materiale: lega di Alluminio

Bulloneria: Acciaio inossidabile

X	ø CONDUTTORE		A	B	C	E	V1	V2	X	ø CONDUTTORE		A	B	C	E	V1	V2
	D1	D2								D1	D2						
C6716AA	32-36	40	200	100	190	80	M10	M10									
C0481AA	32-36	60	400	100	200	80	M10	M10									