s.r.l. GORLA
MORSETTERIE
MILANO

UFFICIO TECNICO

GIUNZIONE A 45°
PER CORDA O TUBO Cu
E CORDA O TUBO Al
SERRAGGIO A 4 BULLONI

DIS. N. 64/BA/X

SCALA .

DISEGNATO	DATA
.	.
APPROVATO	DATA
.	.

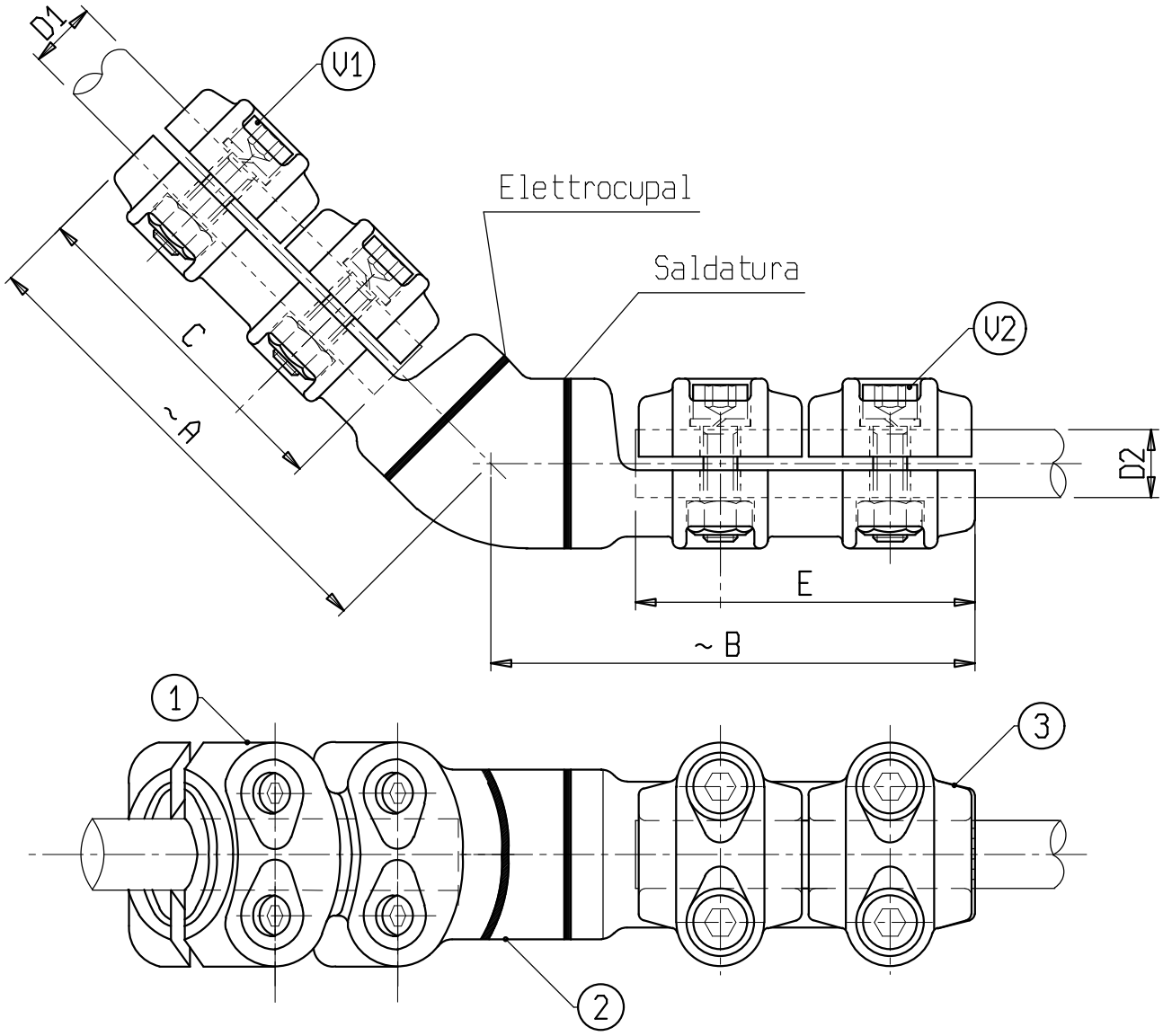

Materiale: 1 lega di Rame; 2 e 3 lega di Alluminio
Bulloneria: Acciaio inossidabile

X	ø CONDUTTORE		A	B	C	E	V1	V2	X	ø CONDUTTORE		A	B	C	E	V1	V2
	D1	D2								D1	D2						
C 0097BA	20-25	36-40	135	150	100	100	M10	M10									
C 6558BA	25-32	25-32	135	135	100	100	M10	M10									
C 1156BA	25-32	36-40	135	150	100	100	M10	M10									