s.r.l. GORLA
MORSETTERIE
MILANO

UFFICIO TECNICO

MORSETTO PORTANTE
DI GIUNZIONE A 90°
PER CORDA O TUBO Al
E FLANGIA

DIS. N. 63/AA/X

Rev.2 del 30.09.21

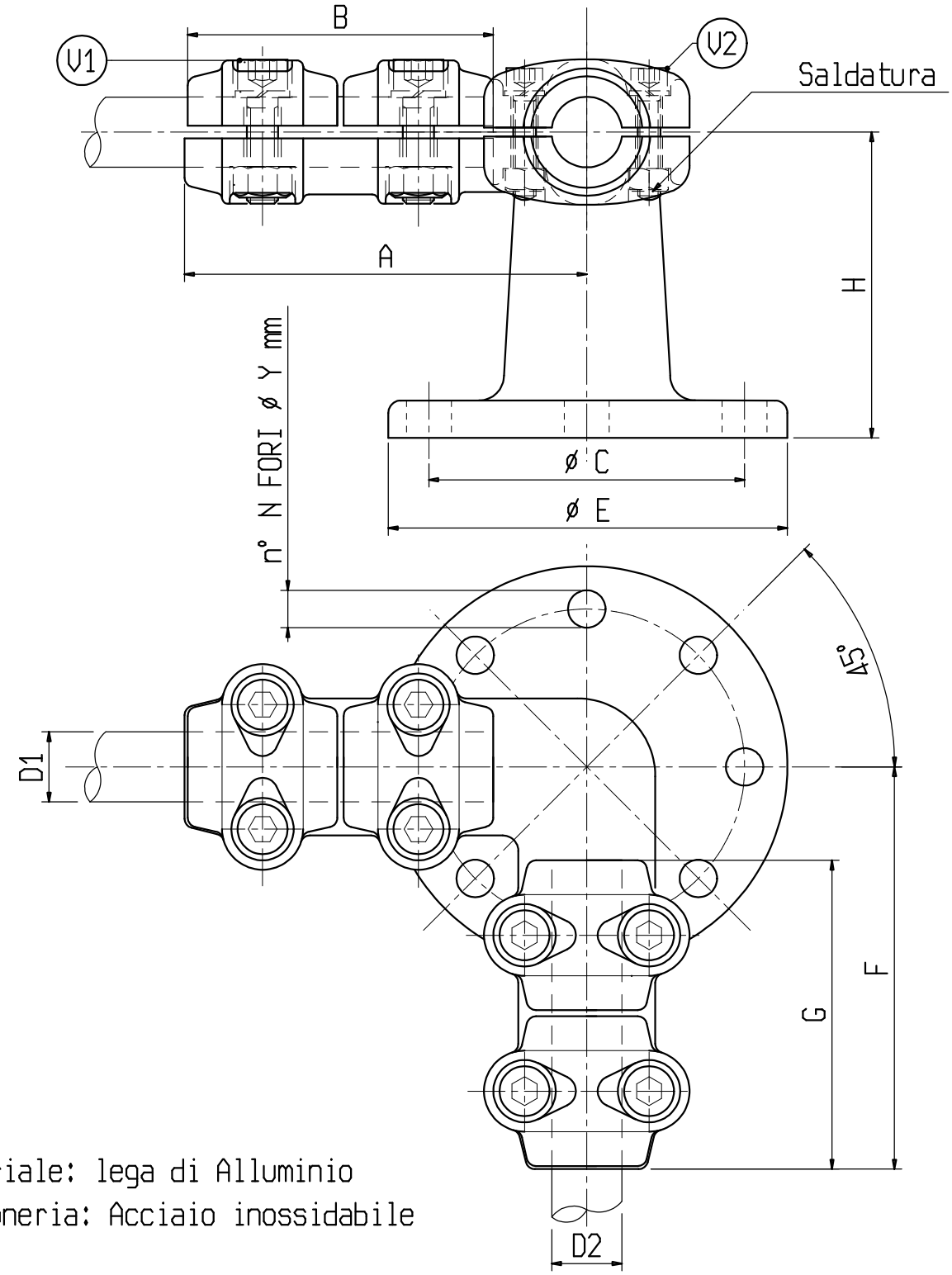

Materiale: lega di Alluminio
Bulloneria: Acciaio inossidabile

X	ø COND.		A	B	C	E	F	G	H	N	Y	V1	V2
	D1	D2											
C 1333AA	32-36	32-36	132	100	127	160	132	100	110	8	18	M10	M10
C 0269AA	32-36	36-40	132	100	127	160	132	100	110	8	18	M10	M10
C 1673AA	36-40	36-40	132	100	127	160	132	100	110	8	18	M10	M10