s.r.l. GORLA
MORSETTERIE
MILANO

UFFICIO TECNICO

MORSETTO DIRITTO
PER CORDA Cu E PIASTRA Al

DIS. N. 58/AB/X	
SCALA .	
DISEGNATO .	DATA .
APPROVATO .	DATA .

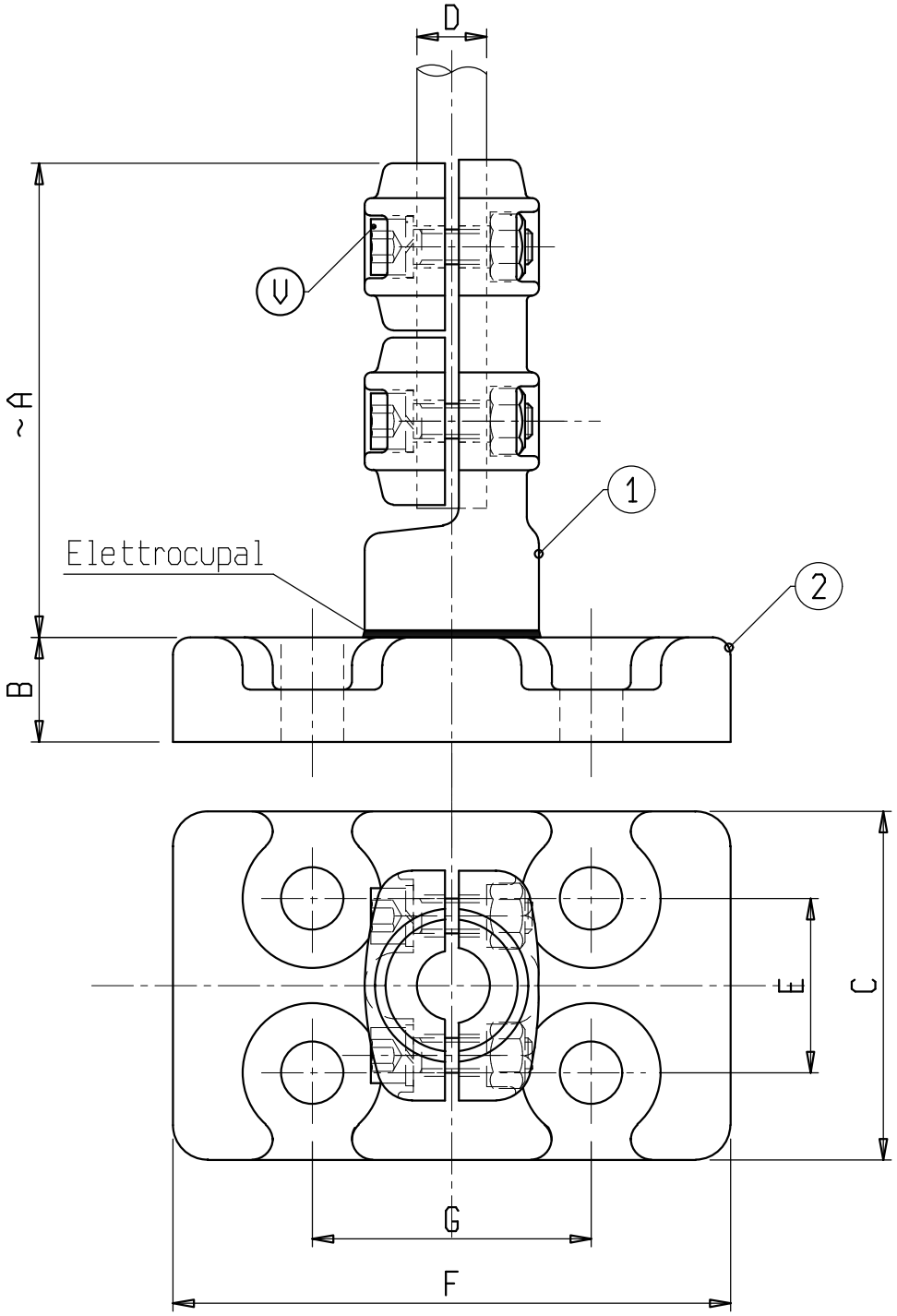

Materiale: 1 lega di Rame; 2 lega di Alluminio
Bulloneria: Acciaio inossidabile

X	ø COND. D	A	B	C	E	F	G	V	X	ø COND. D	A	B	C	E	F	G	V
C 6943AB	12-20	185	30	100	50	160	80	M10									
C 1287AB	20-25	185	30	100	50	160	80	M10									
C 6520AB	25-32	185	30	100	50	160	80	M10									