s.r.l. GORLA
MORSETTERIE
MILANO

UFFICIO TECNICO

TERMINALE A 90°
PER CORDA Cu
CON ATTACCO PIATTO

DIS. N. 56/BB/X

Rev.1 del 10.10.07

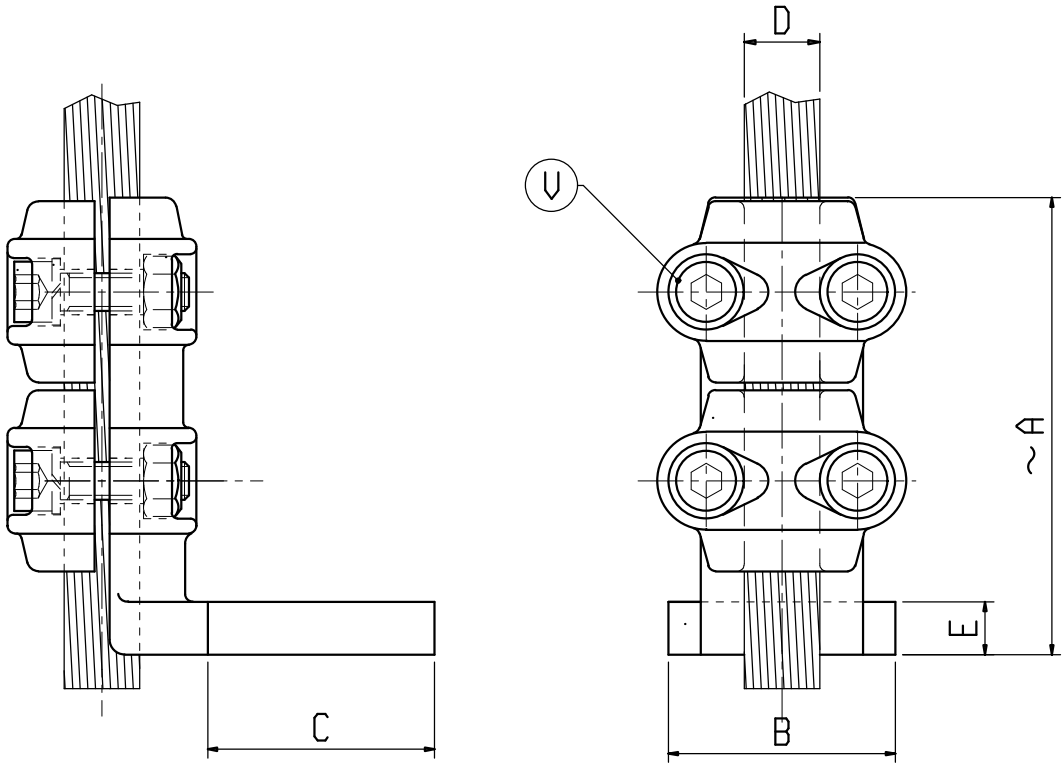

Materiale: lega di Rame

X	ø COND. D	A	B	C	E	V	X	ø COND. D	A	B	C	E	V
C 6538BR	20-25	120	60	60	14	M10							
C 6578BR	25-32	120	100	100	15	M10							
C 6091BR	36-40	122	60	60	12	M10							