s.r.l. GORLA
MORSETTERIE
MILANO

UFFICIO TECNICO

MORSETTO DI GIUNZIONE
DIRITTA PER PIATTO Al
E CORDA BINATA Al
SERR. A COMPRESSIONE

DIS. N. 55/AA/X

Rev.1 del 31.03.20

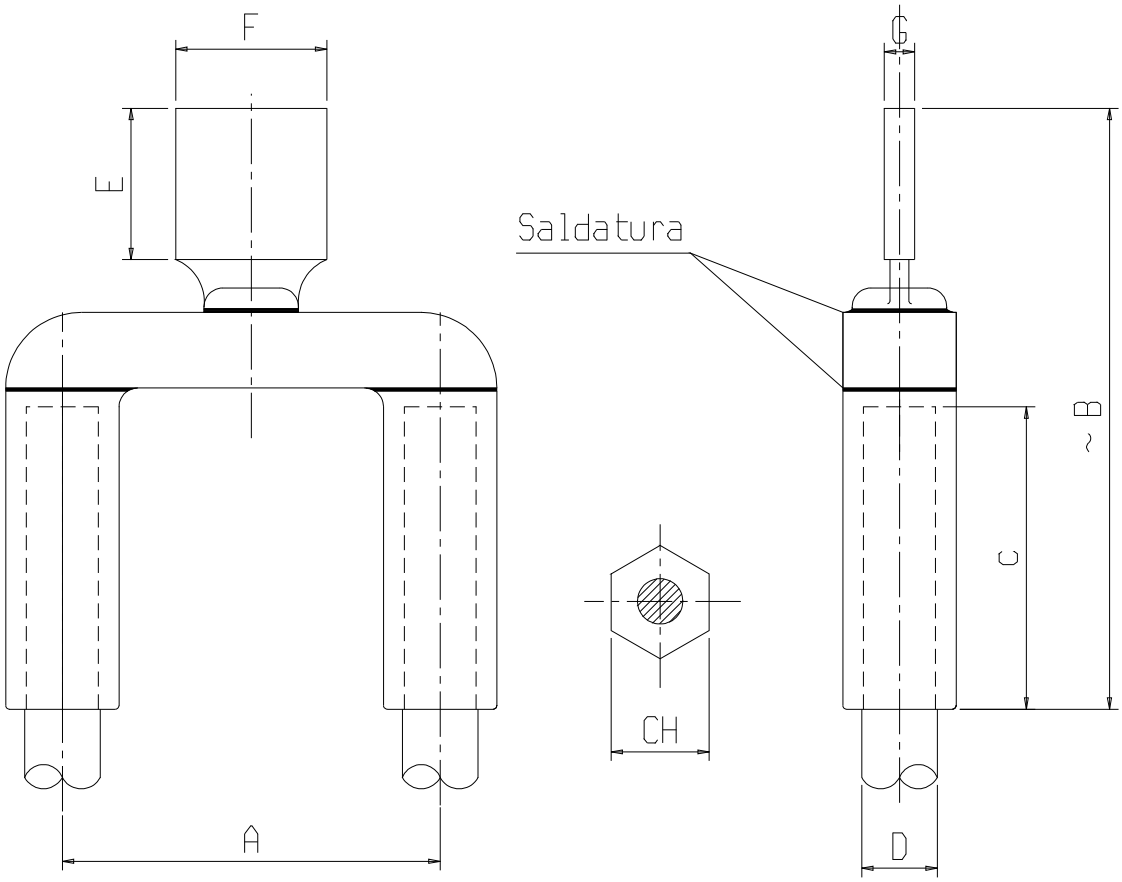

Materiale: lega di Alluminio

X	ø COND. D	A	B	C	E	F	G	CH	X	ø COND. D	A	B	C	E	F	G	CH
C1332AAC	35.5-37.5	200	350	160	100	80	16	54									