s.r.l. GORLA MORSETTERIE MILANO UFFICIO TECNICO	DISPOSITIVO DI FERMO ALL'INTERNO DEI TUBI	DIS. N. 54/X SCALA . DISEGNATO . / DATA . APPROVATO . / DATA .

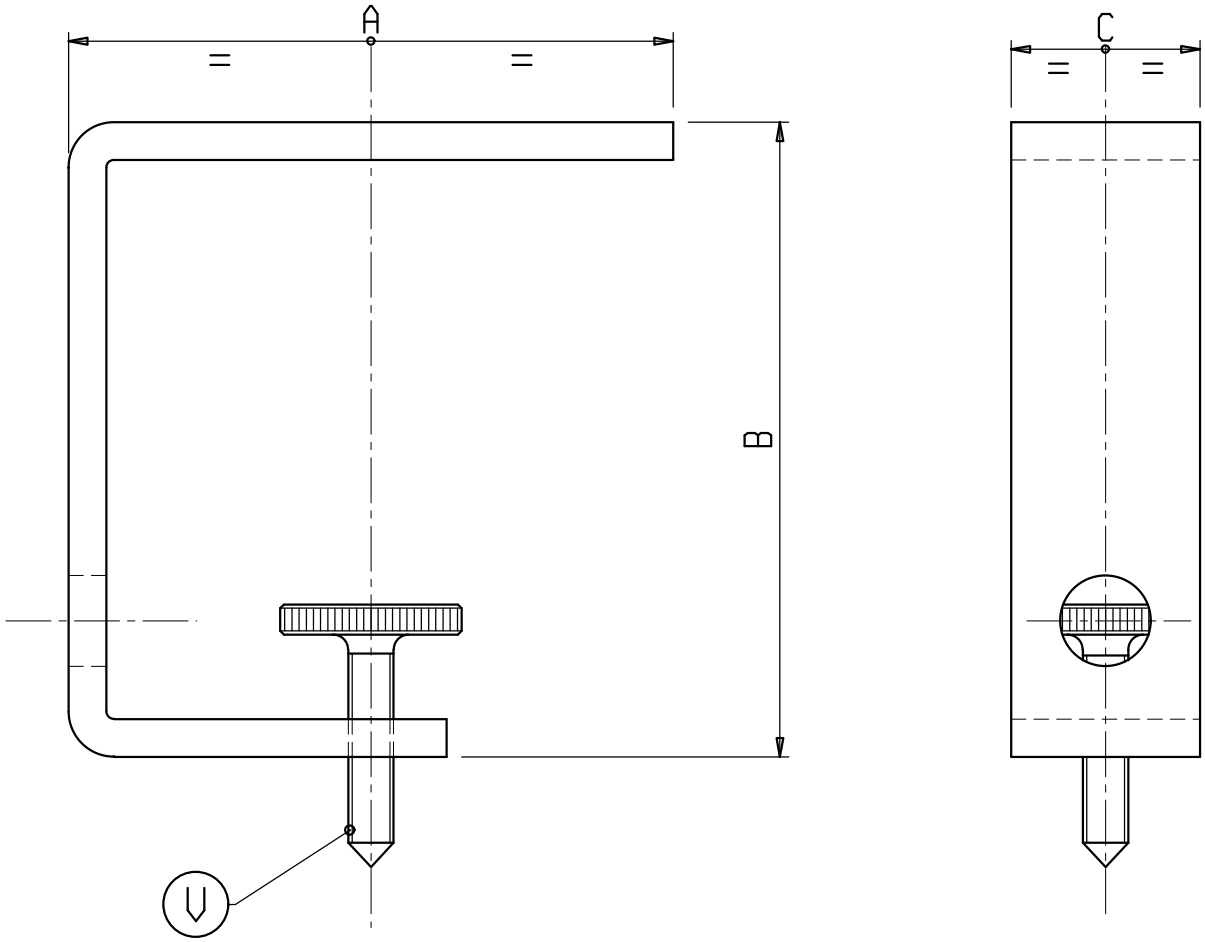

Materiale: Acciaio non legato, zincato a caldo
Vite: Acciaio inossidabile

X	A	B	C	V	ø INT. TUBO	X	A	B	C	V	ø INT. TUBO
C 691	80	84	25	M6	90						
C 691-1	80	130	25	M6	135						
C 691-2	80	60	25	M6	66						
C 691-3	80	80	25	M6	86						
C 691-4	80	98	25	M6	104						
C 691-5	80	134	25	M6	140						