s.r.l. GORLA MORSETTERIE MILANO UFFICIO TECNICO	MORSETTO DI GIUNZIONE DIRITTA PER PIATTO Al E CORDA BINATA Al SERR. A 4 BULLONI	DIS. N. 53/AA/X SCALA . DISEGNATO . / DATA . APPROVATO . / DATA .

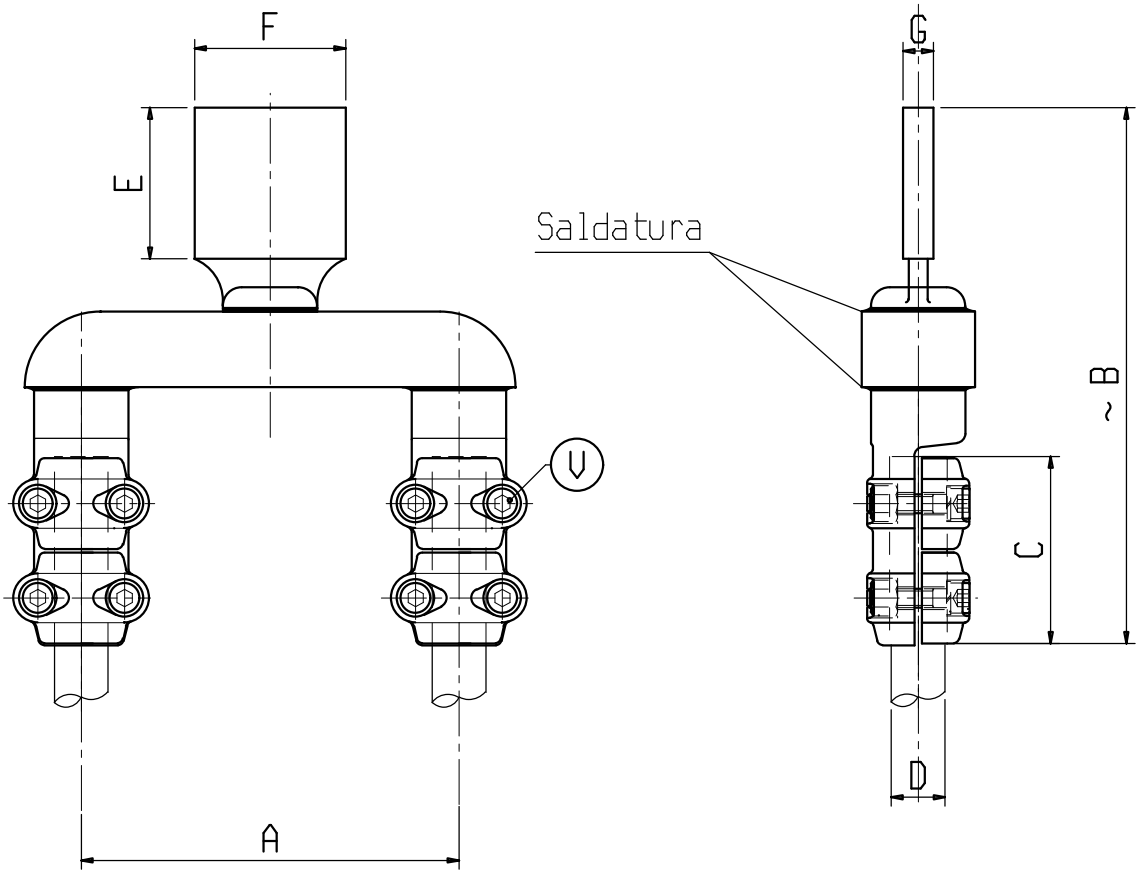

Materiale: lega di Alluminio

Bulloneria: Acciaio inossidabile

X	ø COND. D	A	B	C	E	F	G	V	X	ø COND. D	A	B	C	E	F	G	V
C 0145AA	20-25	200	305	100	100	100	14	M10									