s.r.l. GORLA
MORSETTERIE
MILANO

UFFICIO TECNICO

GIUNZIONE DIRITTA
PER CORDA Al SERRAGGIO A 4 BULLONI E CORDA Al SERRAGGIO A COMPRESSIONE

DIS. N. 52/AA/X

Rev.2 del 19.05.21

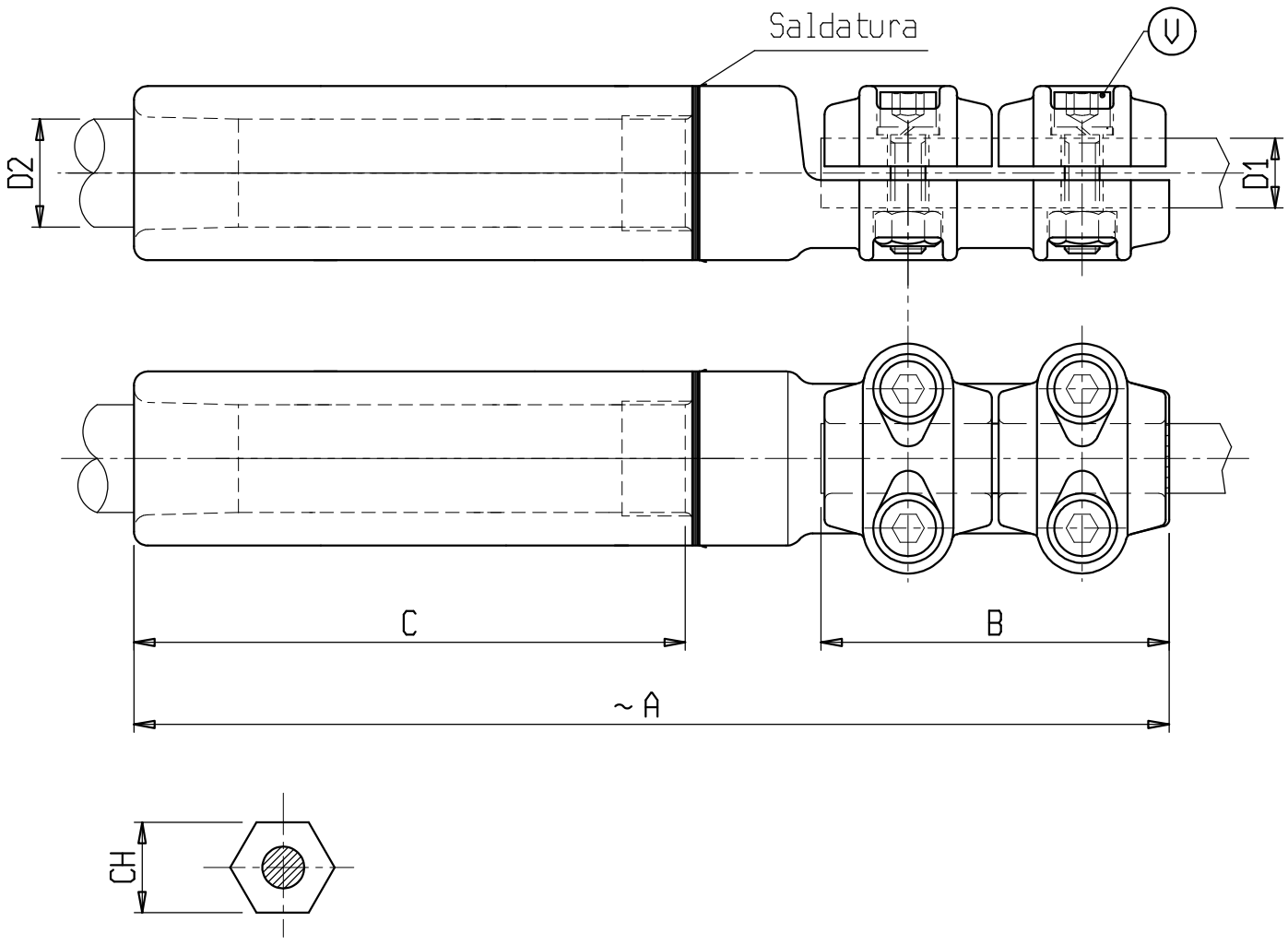

Materiale: lega di Alluminio
Bulloneria: Acciaio inossidabile

X	ø CONDUTTORE		A	B	C	V	CH	X	ø CONDUTTORE		A	B	C	V	CH
	D1	D2							D1	D2					
C 0104AAC	32-36	34.6	280	100	145	M10	51								
C 1666AAC	36-40	27.5-30.5	280	100	145	M10	44								
C 6020AAC	36-40	35.5-37.5	280	100	145	M10	54								