s.r.l. GORLA MORSETTERIE MILANO UFFICIO TECNICO	MORSETTO DI DERIVAZIONE A T PER DUE CORDE PASSANTI A1 E CORDA DERIVATA A1	DIS. N. 51/AA/X SCALA . DISEGNATO . / DATA . APPROVATO . / DATA .

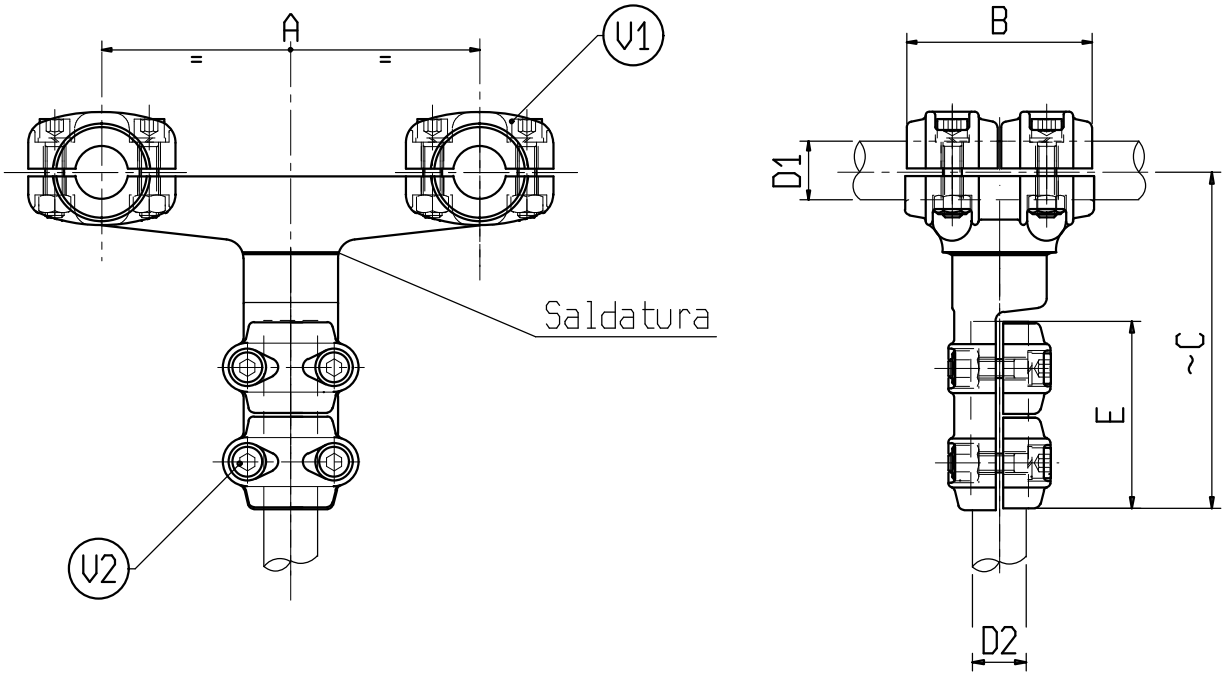

Materiale: lega di Alluminio

Bulloneria: Acciaio inossidabile

X	ø CONDUTTORE		A	B	C	E	V1	V2	X	ø CONDUTTORE		A	B	C	E	V1	V2
	D1	D2								D1	D2						
C0151AA	32-36	32-36	200	100	180	100	M10	M10									
C0931AA	32-36	32-36	400	100	180	100	M10	M10									