s.r.l. GORLA
MORSETTERIE
MILANO

UFFICIO TECNICO

MORSETTO DI GIUNZIONE
A 90° PER CODOLO Cu
E CORDA BINATA Al

DIS. N. 50/BA/X

Rev.1 del 14.11.06

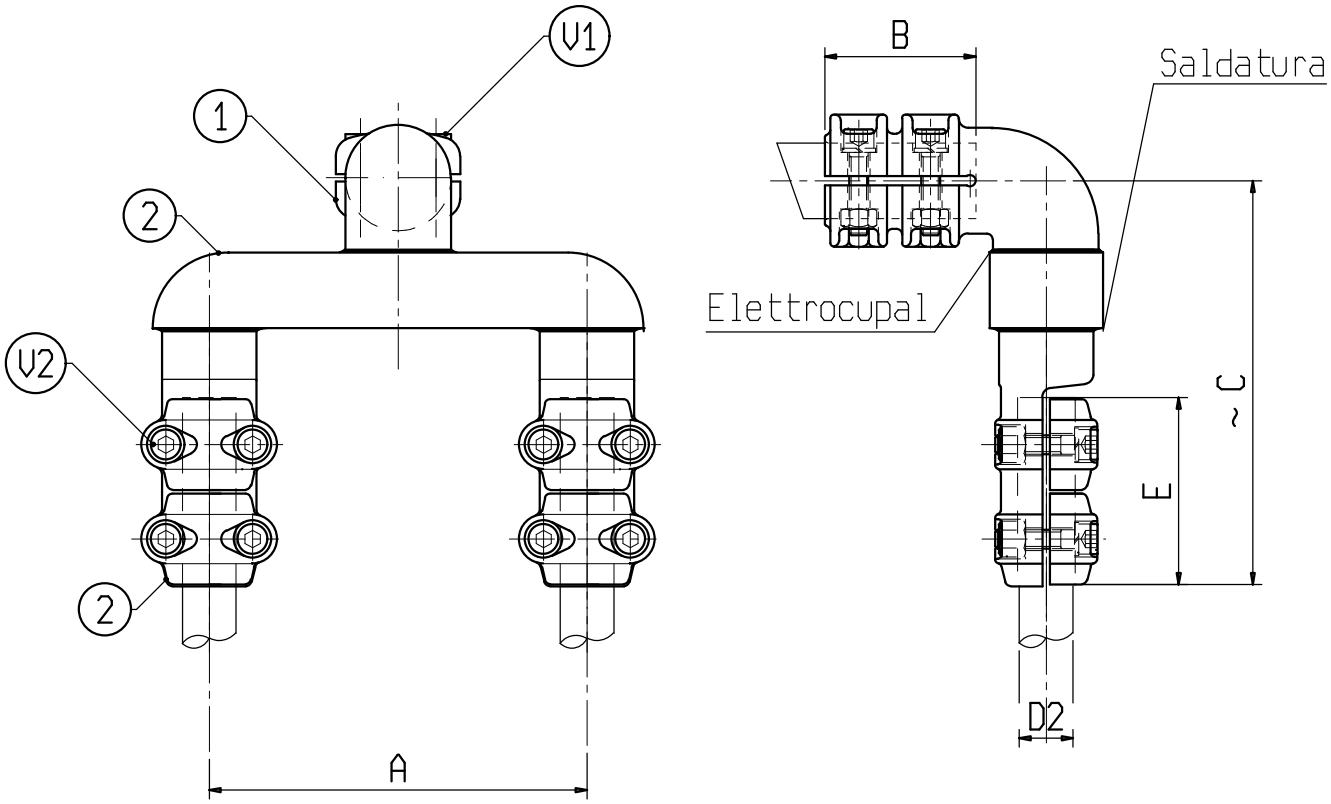

Materiale: 1 lega di Rame; 2 lega di Alluminio

Bulloneria: Acciaio inossidabile

X	ø CONDUTTORE		A	B	C	E	V1	V2	X	ø CONDUTTORE		A	B	C	E	V1	V2
	D1	D2								D1	D2						
C1240BA	40	32-36	200	80	220	100	M10	M10									