s.r.l. GORLA MORSETTERIE MILANO UFFICIO TECNICO	MORSETTO DI GIUNZIONE A 90° PER CODOLO Al E CORDA BINATA Al	DIS. N. 50/AA/X SCALA . DISEGNATO . / DATA . APPROVATO . / DATA .

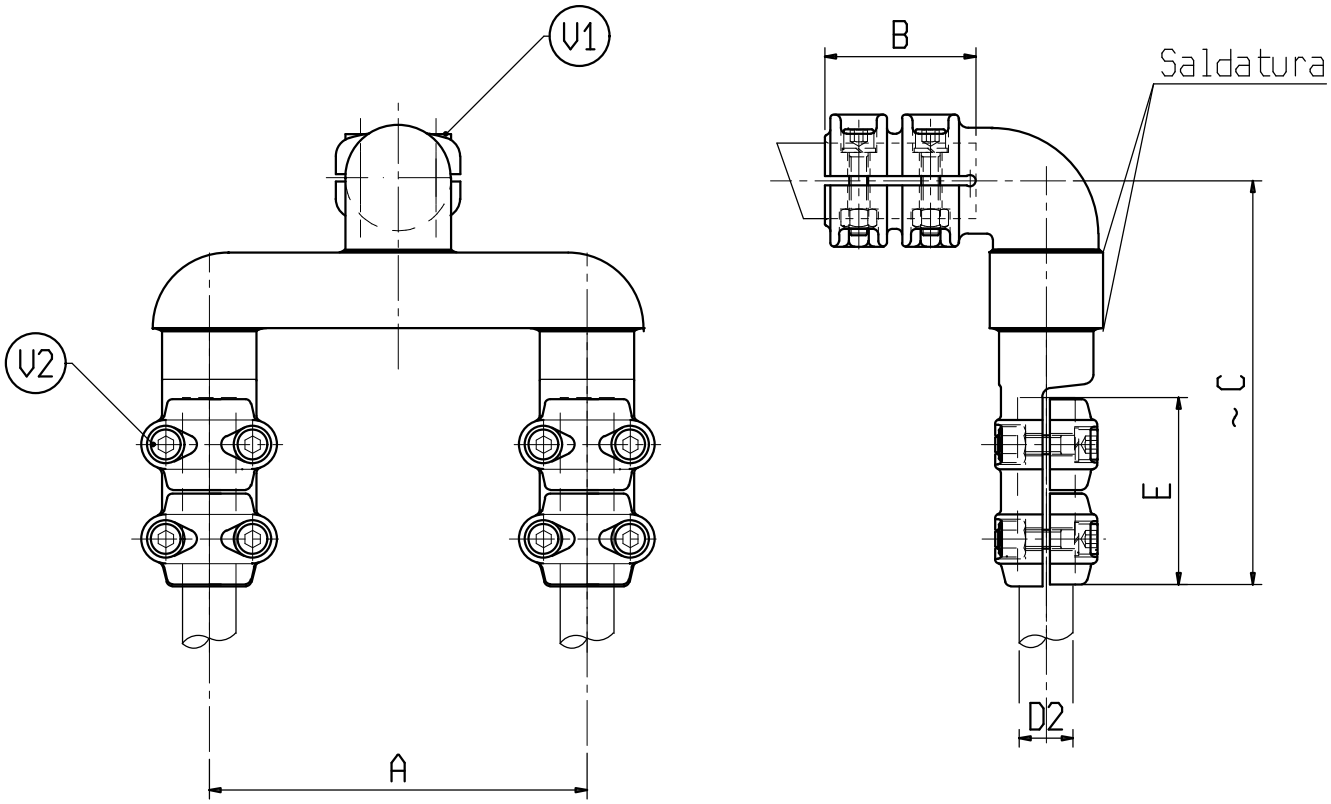

Materiale: lega di Alluminio

Bulloneria: Acciaio inossidabile

X	ø CONDUTTORE		A	B	C	E	V1	V2	X	ø CONDUTTORE		A	B	C	E	V1	V2
	D1	D2								D1	D2						
C1240AA	40	32-36	200	80	220	100	M10	M10									