s.r.l. GORLA
MORSETTERIE
MILANO

UFFICIO TECNICO

GIUNZIONE A 90°
PER CORDA Al A COMPRESSIONE E PIATTO Cu

DIS. N. 46/BA/X

Rev.1 del 30.03.20

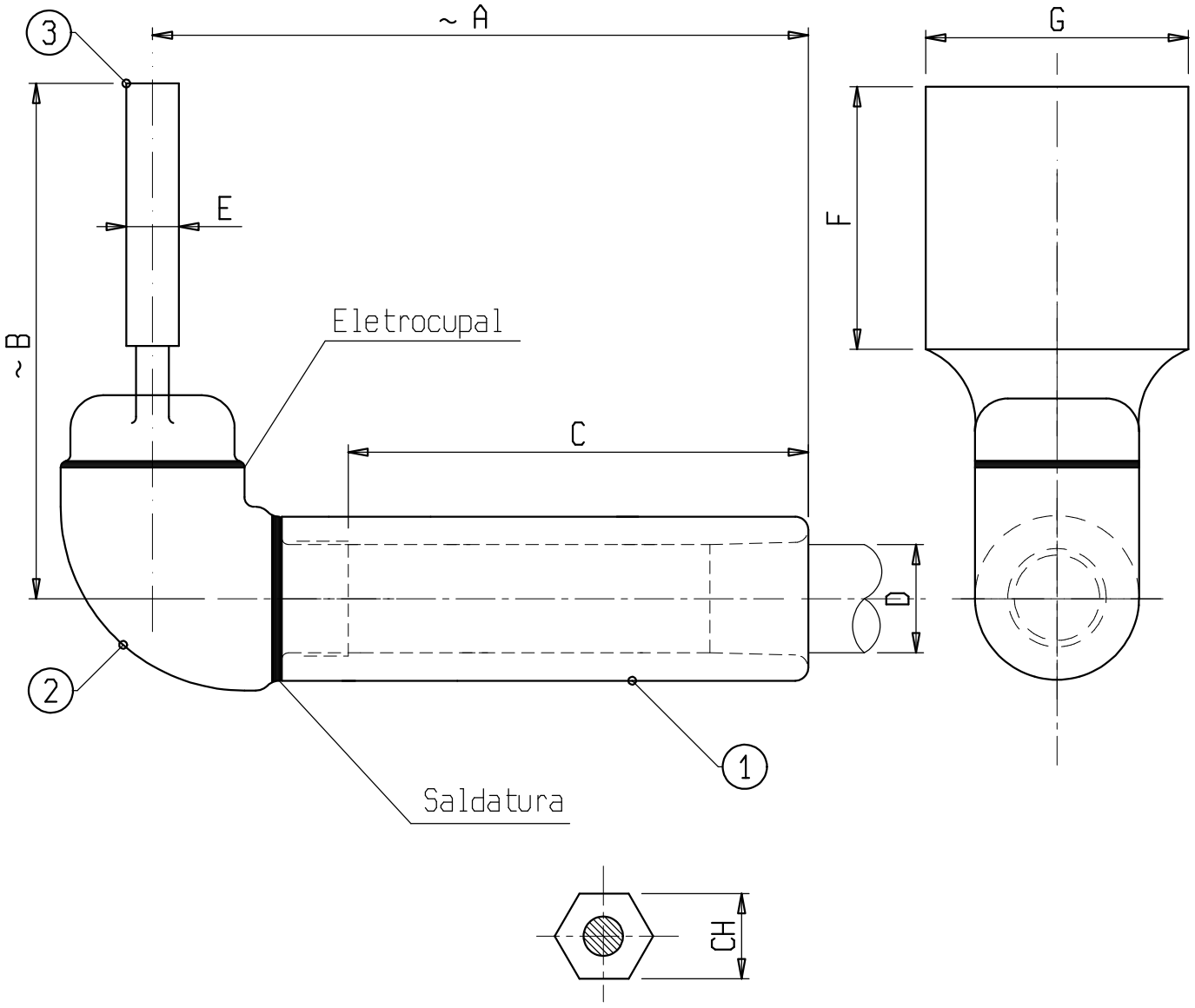

Materiale: 1 e 2 lega di Alluminio; 3 lega di Rame
Bulloneria: Acciaio inossidabile

X	ø COND. D	A	B	C	E	F	G	CH	X	ø COND. D	A	B	C	E	F	G	CH
C 1159BAC	14-17	230	120	145	15	100	100	25,5									