s.r.l. GORLA
MORSETTERIE
MILANO

UFFICIO TECNICO

GIUNZIONE A 90°
PER CORDA Al A COMPRESSIONE E PIATTO Al

DIS. N. 46/AA/X

Rev.1 del 30.03.20

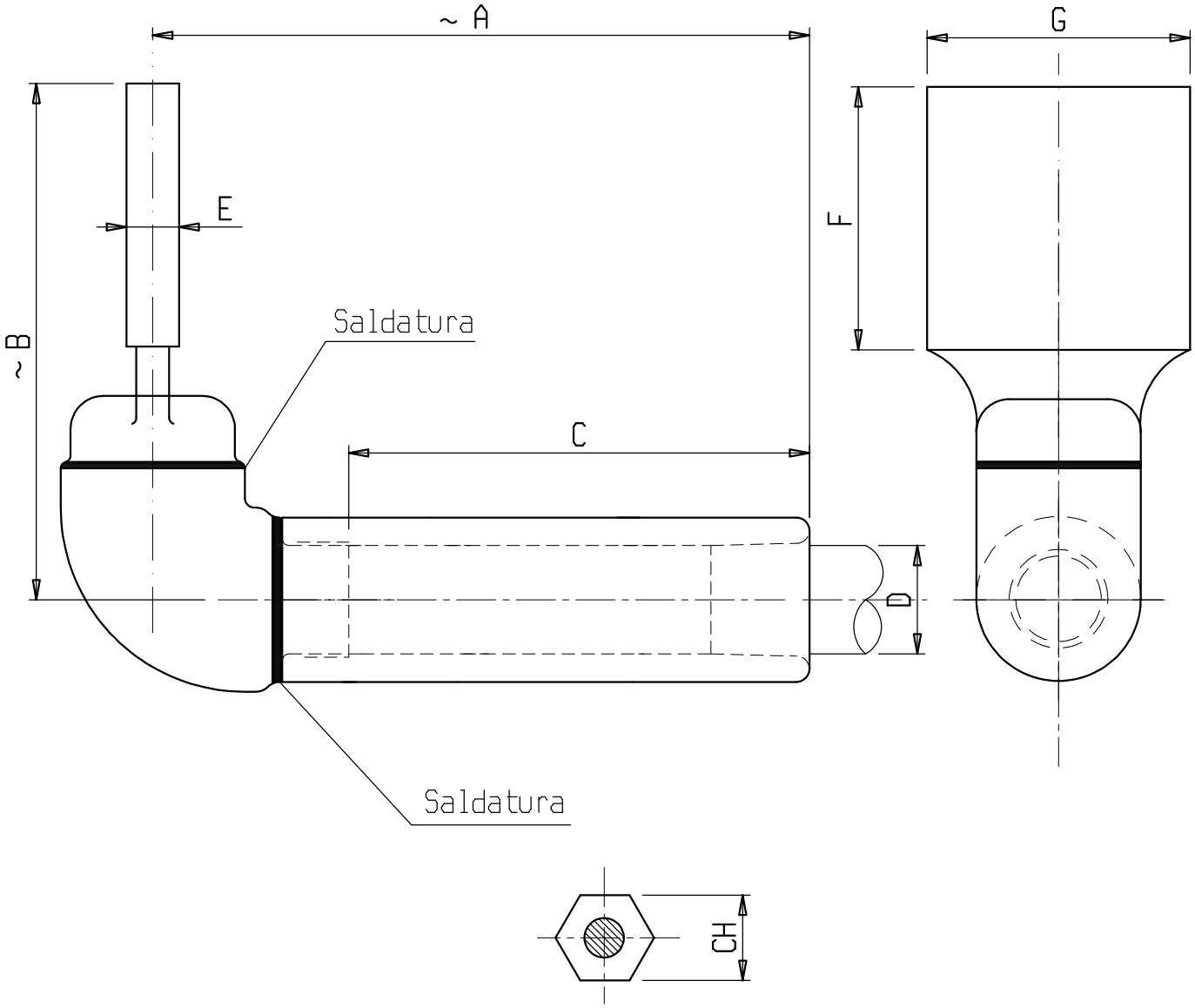

Materiale: lega di Alluminio
Bulloneria: Acciaio inossidabile

X	ø COND. D	A	B	C	E	F	G	CH	X	ø COND. D	A	B	C	E	F	G	CH
C 1159AAC	14-17	230	120	145	15	100	100	25,5									
C 0116AAP	35.5-37.5	230	120	145	15	100	100	54									
C 6842AAP	35.5-37.5	230	125	145	14	105	185	54									
C 6858AAP	35.5-37.5	230	140	145	15	120	120	54									

s.r.l. GORLA
MORSETTERIE
MILANO

UFFICIO TECNICO

TERMINALI A 90°
PER CORDA Al
PIASTRA A 4 FORI

DIS. N. 96/AA/X

Rev.2 del 01.10.19

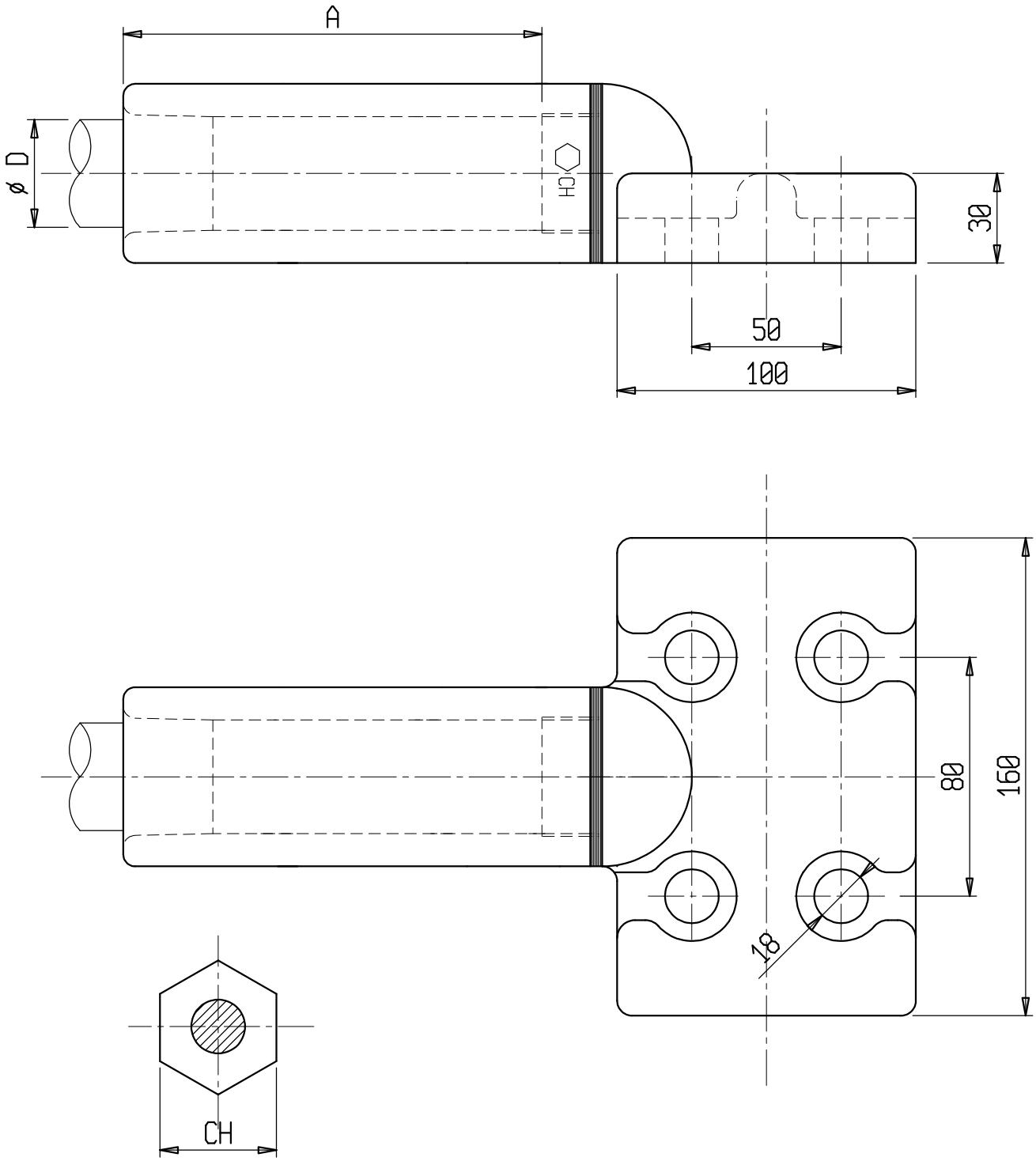

Materiale: lega di Alluminio

X	ø COND. D	A	CH							X	ø COND. D	A	CH						
C1249 17-19	17-19	140	34																
C1249 19-22	19-22	140	34																
C 1249	35.5-37.5	140	54																

s.r.l. GORLA
MORSETTERIE
MILANO

UFFICIO TECNICO

TERMINALI A 90°
PER CORDA Al
PIASTRA A 2 FORI

DIS. N. 97/AA/X

Rev.1 del 05.03.19

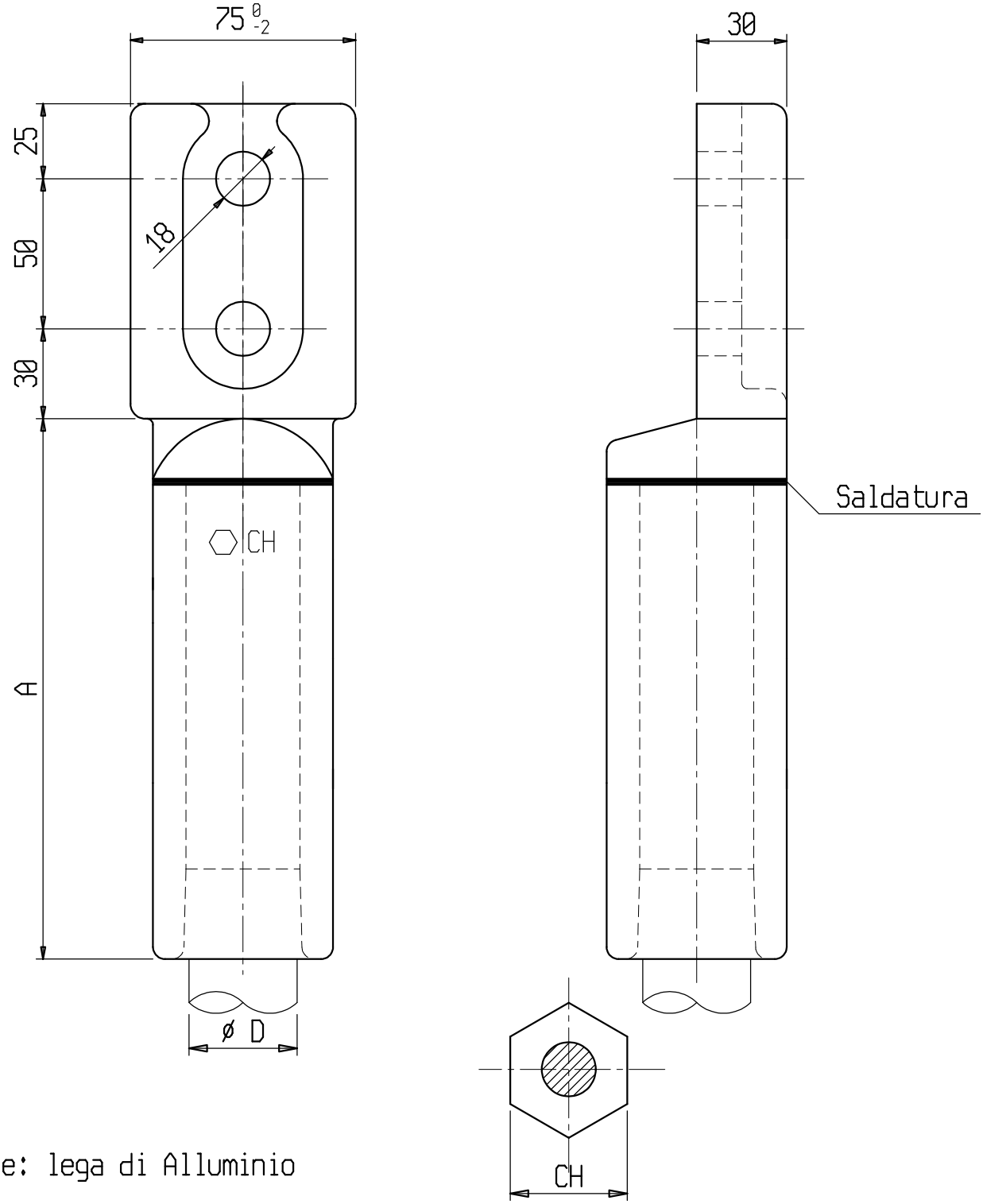

Materiale: lega di Alluminio

X	ø COND. D	A	CH							X	ø COND. D	A	CH						
C 6039 17-19	17-19	180	34																
C 6039-288	27.5-30.5	180	44																
C 6039	35.5-37.5	180	54																