s.r.l. GORLA
MORSETTERIE
MILANO

UFFICIO TECNICO

GIUNZIONE DIRITTA
PER CORDA Al A COMPRESSIONE E PIATTO Cu

DIS. N. 45/BA/X	
SCALA .	
DISEGNATO .	DATA .
APPROVATO .	DATA .

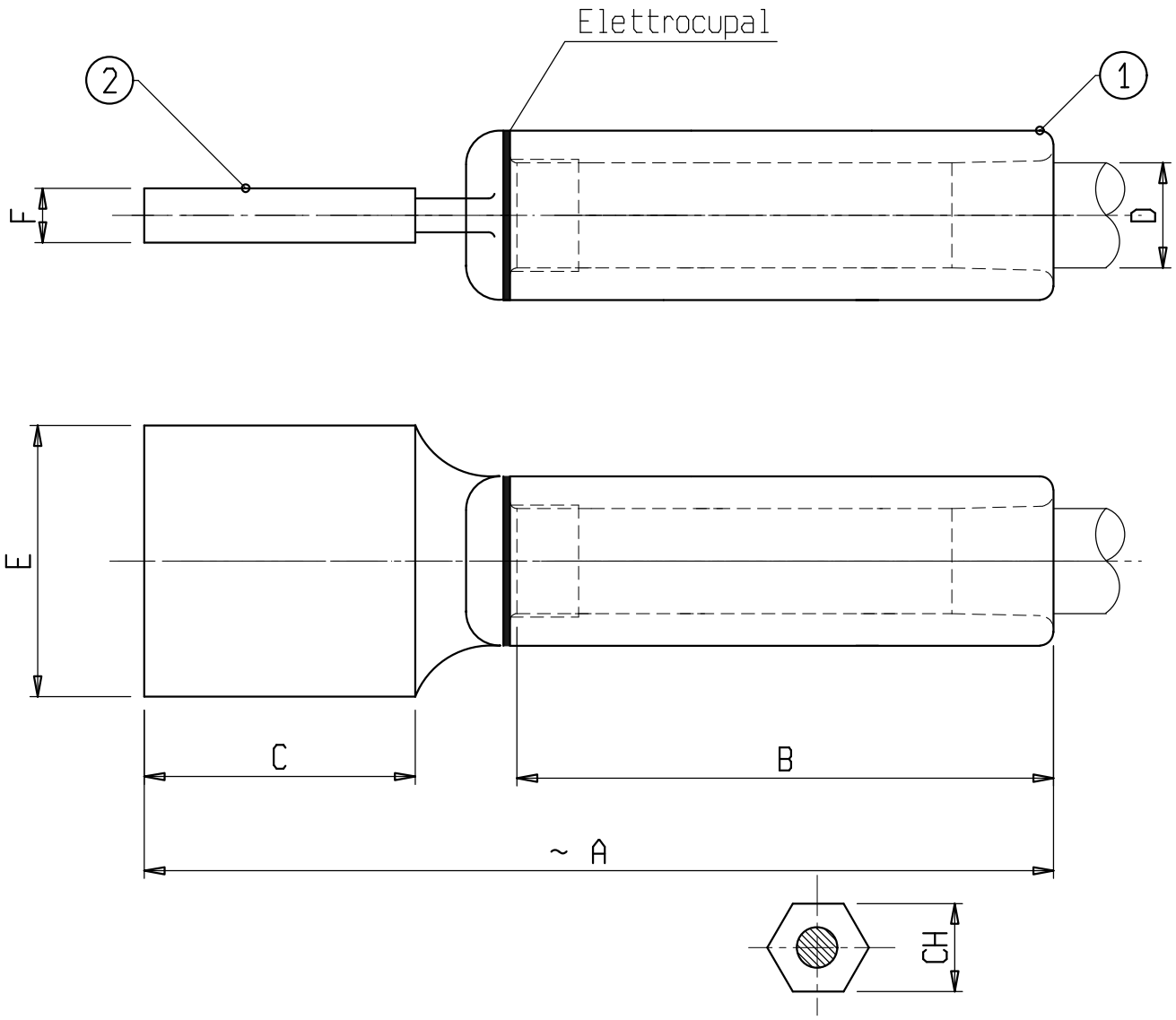

Materiale: 1 lega di Alluminio; 2 lega di Rame
Bulloneria: Acciaio inossidabile

X	ø COND. D	A	B	C	E	F	CH	X	ø COND. D	A	B	C	E	F	CH
C 1158BAC	15-16,5	290	145	100	100	15	25,5								