s.r.l. GORLA
MORSETTERIE
MILANO

UFFICIO TECNICO

MORSETTO DI GIUNZIONE
A 90° PER CODOLO Al
E CORDA BINATA Al A COMPRESSIONE

DIS. N. 44/AA/X

Rev.1 del 30.03.20

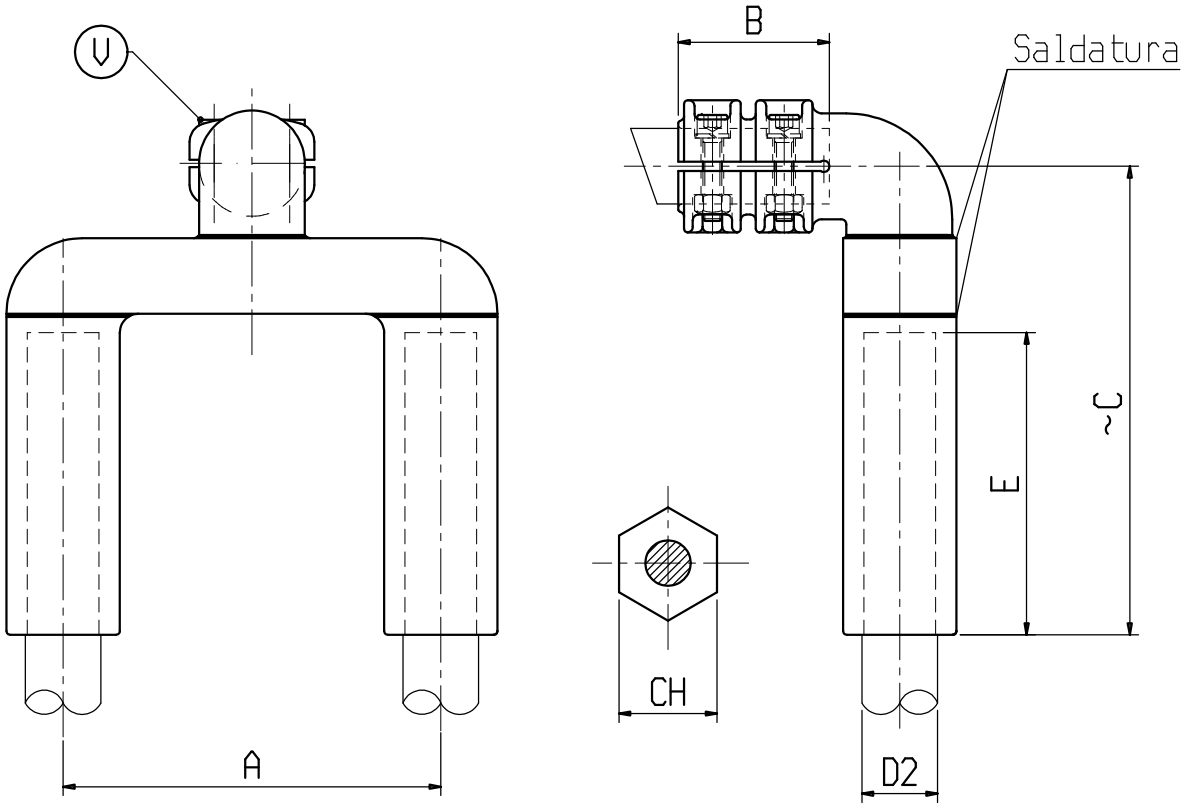

Materiale: lega di Alluminio

Bulloneria: Acciaio inossidabile

X	ø CONDUTTORE		A	B	C	E	V	CH	X	ø CONDUTTORE		A	B	C	E	V	CH
	D1	D2								D1	D2						
C1074AAC	40	35.5-37.5	100	80	250	145	M10	54									
C6221AAC	40	35.5-37.5	200	80	250	145	M10	54									
C6779	40	35.5-37.5	200	120	250	145	M10	54									

s.r.l. GORLA
MORSETTERIE
MILANO

UFFICIO TECNICO

MORSETTO DI GIUNZIONE
A 90° PER CODOLO Al
E CORDA BINATA Al A COMPRESSIONE

DIS. N.44/AA-1/X

Rev.2 del 30.03.20

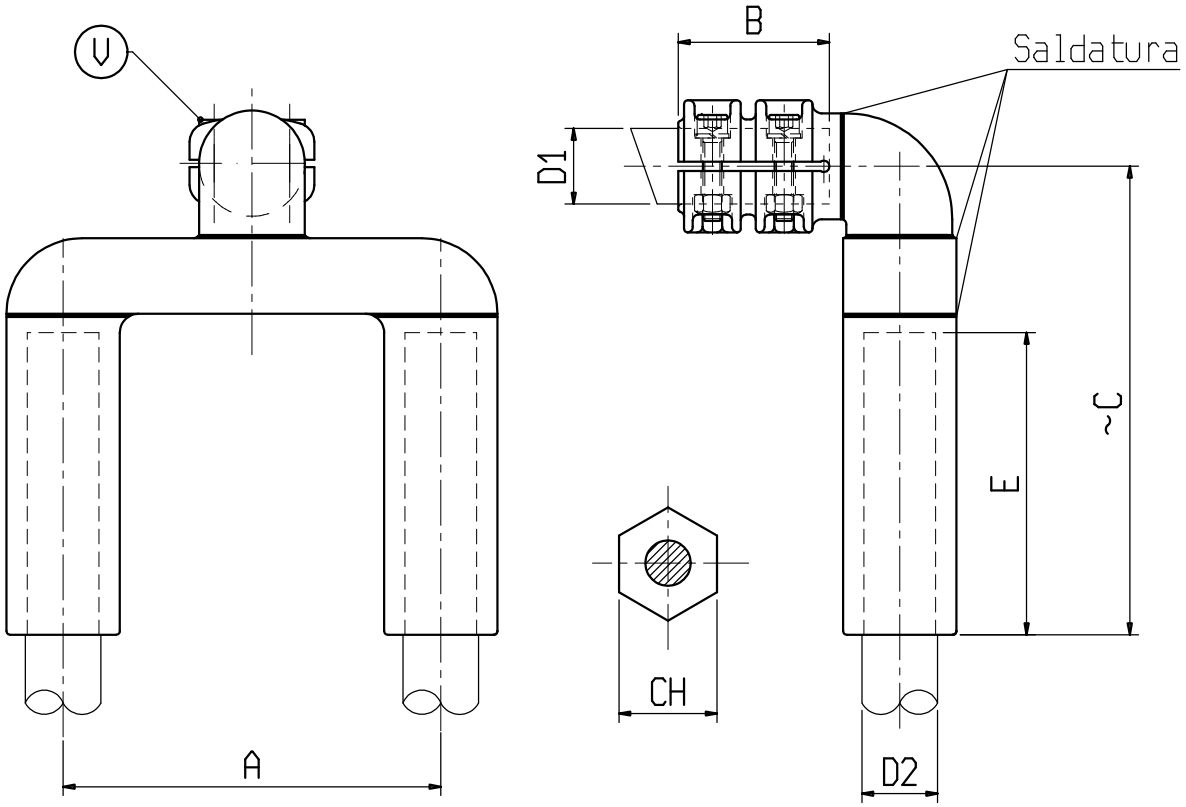

Materiale: lega di Alluminio

Bulloneria: Acciaio inossidabile

X	ø CONDUTTORE		A	B	C	E	V	CH	X	ø CONDUTTORE		A	B	C	E	V	CH
	D1	D2								D1	D2						
C0227AAC	60	35.5-37.5	200	80	250	145	M10	54									