s.r.l. GORLA
MORSETTERIE
MILANO

UFFICIO TECNICO

MORSETTO DI GIUNZIONE
DIRITTA PER CODOLO Cu
E CORDA BINATA Cu SERR. A 4 BULLONI

DIS. N. 43/BB/X

Rev. 1 del 16.01.13

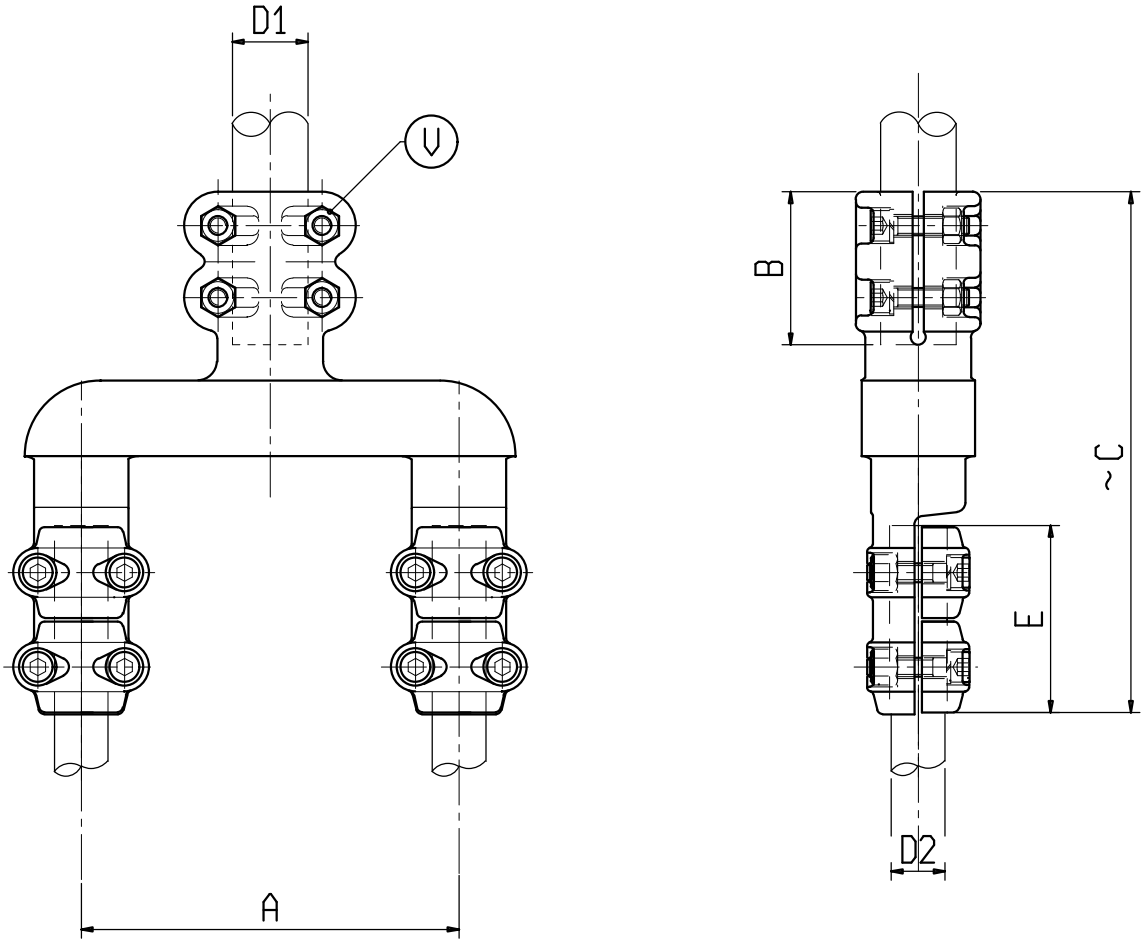

Materiale: lega di Rame

Bulloneria: Acciaio inossidabile

X	ø CONDUTTORE		A	B	C	E	V1	V2	X	ø CONDUTTORE		A	B	C	E	V1	V2
	D1	D2								D1	D2						
C6785BB	30	25-32	100	80	280	100	M10	M10	C1067BB	40	25-32	200	80	280	100	M10	M10
C1055BB	30	25-32	200	80	280	100	M10	M10	C1069BB	40	32-36	100	80	285	100	M10	M10
C1058BB	30	32-36	100	80	285	100	M10	M10	C1071BB	40	32-36	200	80	285	100	M10	M10
C1060BB	30	32-36	200	80	285	100	M10	M10	C1072BB	40	36-40	100	80	290	100	M10	M10
C1061BB	30	36-40	100	80	290	100	M10	M10	C1073BB	40	36-40	200	80	290	100	M10	M10
C1062BB	30	36-40	200	80	290	100	M10	M10	C0491BB	60	25-32	200	80	325	100	M10	M10
C6789BB	40	25-32	100	80	280	100	M10	M10									