s.r.l. GORLA
MORSETTERIE
MILANO

UFFICIO TECNICO

# MORSETTO DI GIUNZIONE
## DIRITTA PER CODOLO Cu
## E CORDA BINATA Al A COMPRESSIONE

DIS. N. 42/BA/X

Rev.1 del 26.03.20

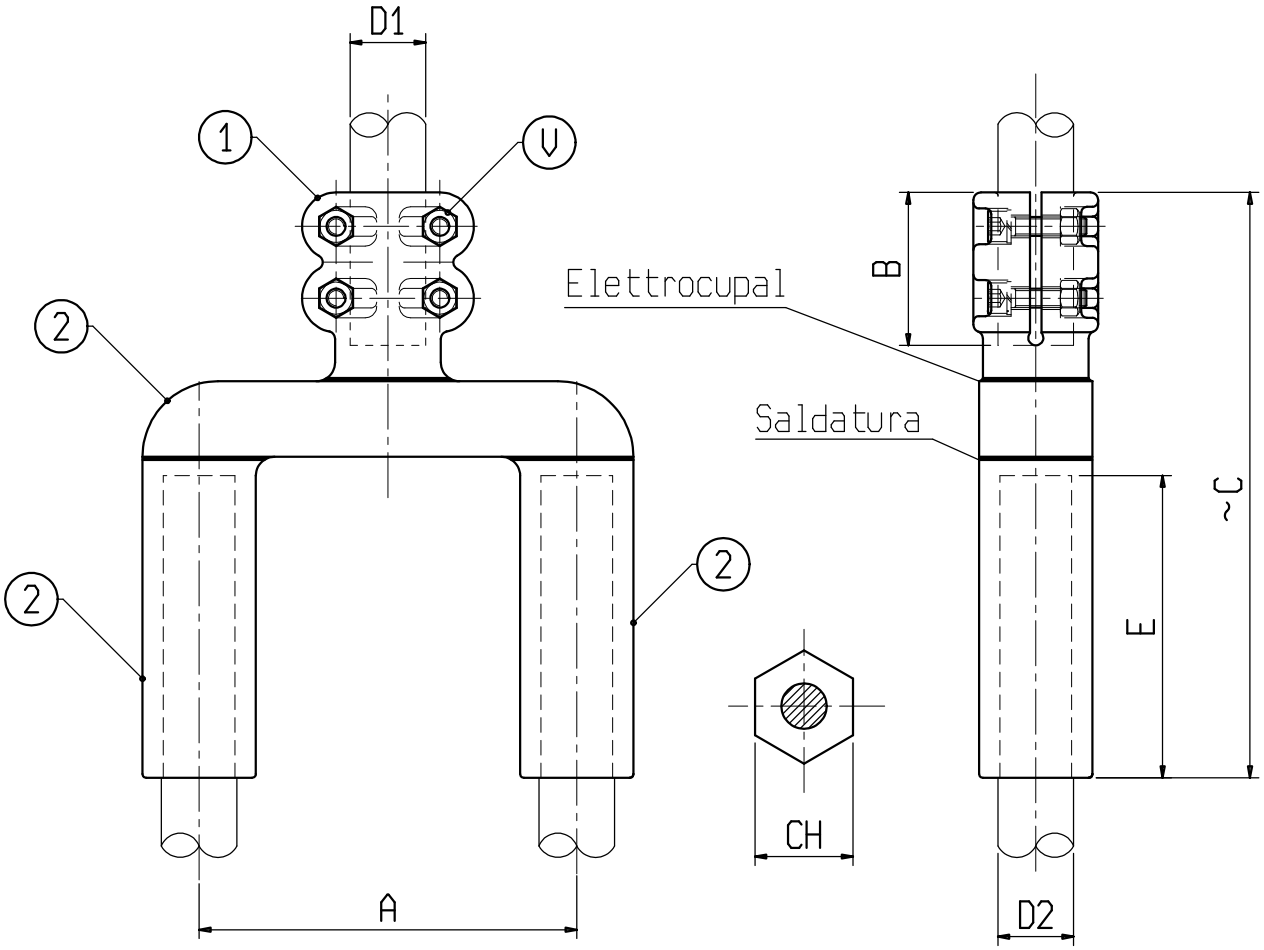


Materiale: 1 lega di Rame; 2 lega di Alluminio

Bulloneria: Acciaio inossidabile

| X | ø CONDUTTORE | | A | B | C | E | V | CH | X | ø CONDUTTORE | | A | B | C | E | V | CH |
|---|---|---|---|---|---|---|---|---|---|---|---|---|---|---|---|---|---|
| | D1 | D2 | | | | | | | | D1 | D2 | | | | | | |
| C1054BAC | 40 | 35.5-37.5 | 100 | 80 | 310 | 145 | M10 | 54 | | | | | | | | | |
| C6238BAC | 40 | 30.5-32.5 | 200 | 80 | 310 | 145 | M10 | 54 | | | | | | | | | |
| C6217BAC | 40 | 35.5-37.5 | 200 | 80 | 310 | 145 | M10 | 54 | | | | | | | | | |