s.r.l. GORLA
MORSETTERIE
MILANO

UFFICIO TECNICO

MORSETTO DI GIUNZIONE
DIRITTA PER CODOLO Al
E CORDA BINATA Al A COMPRESSIONE

DIS. N. 42/AA/X

Rev.2 del 26.03.20

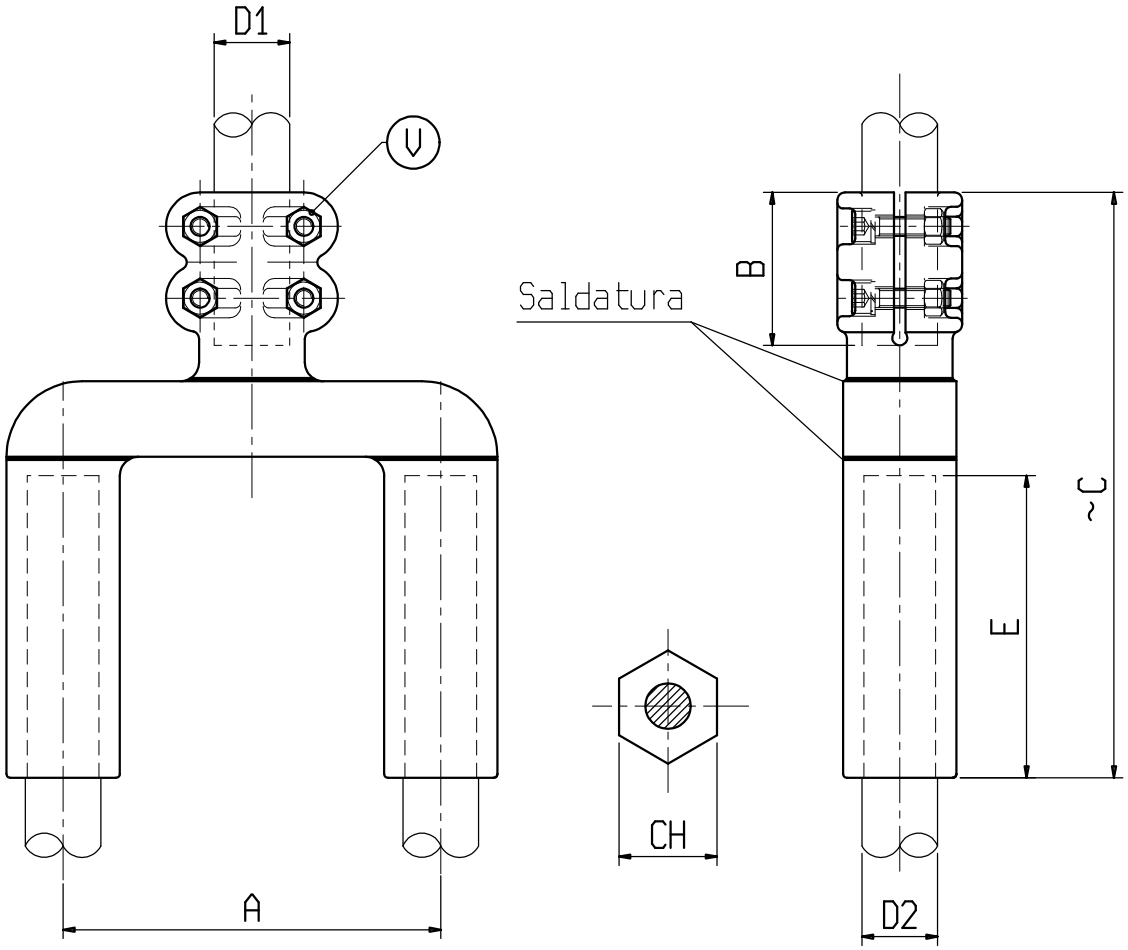

Materiale: lega di Alluminio

Bulloneria: Acciaio inossidabile

X	ø CONDUTTORE		A	B	C	E	V	CH	X	ø CONDUTTORE		A	B	C	E	V	CH
	D1	D2								D1	D2						
C1054AAC	40	35.5-37.5	100	80	310	145	M10	54	C1482AAC	60	40.5-43.5	200	80	370	170	M10	60
C6238AAC	40	30.5-32.5	200	80	310	145	M10	44									
C6217AAC	40	35.5-37.5	200	80	310	145	M10	54									