s.r.l. GORLA MORSETTERIE MILANO UFFICIO TECNICO	MORSETTO DI DERIVAZIONE A T PER DUE CORDE PASSANTI Al E CORDA DERIVATA Al A COMPRESSIONE	DIS. N. 41/AA/X Rev.3 del 26.03.20

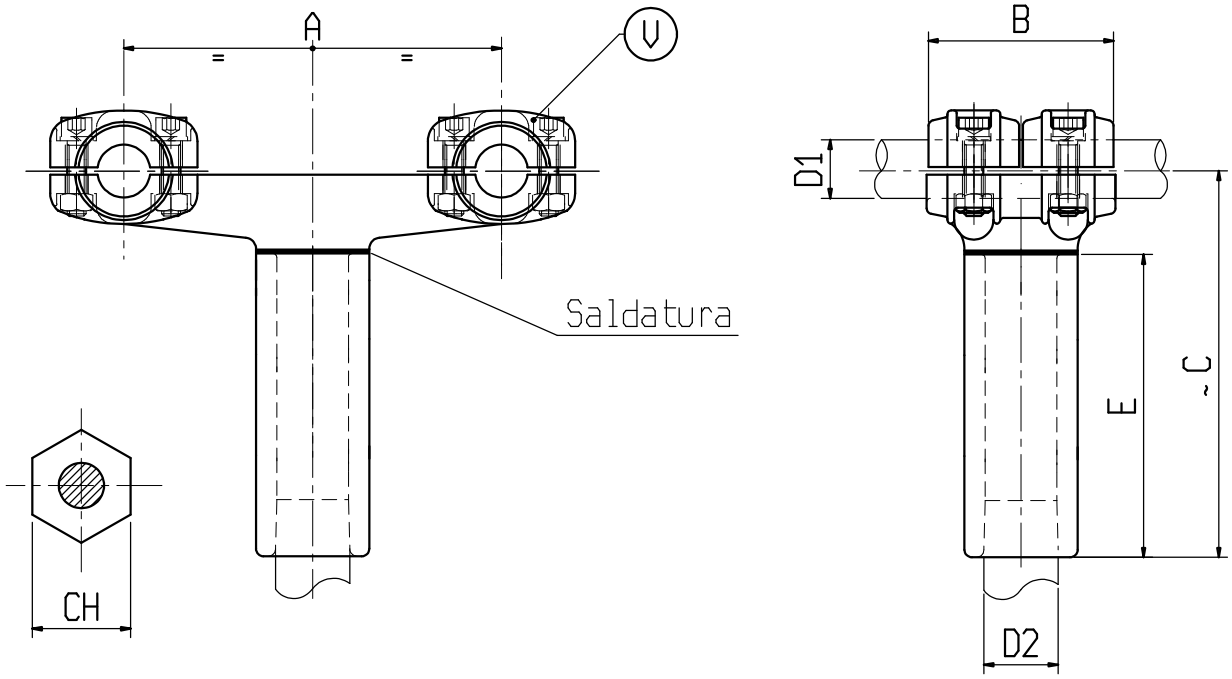

Materiale: lega di Alluminio

Bulloneria: Acciaio inossidabile

X	ø CONDUTTORE		A	B	C	E	V	CH	X	ø CONDUTTORE		A	B	C	E	V	CH
	D1	D2								D1	D2						
C0460AAC	20-25	35.5-37.5	400	100	205	145	M10	54	C6718AAC	32-36	35.5-37.5	200	100	205	145	M10	54
C0455AAC	20-25	19-22	457	100	205	145	M10	34	C1012AAC	32-36	35.5-37.5	400	100	205	145	M10	54
C1053AAC	32-36	35.5-37.5	100	100	205	145	M10	54									