s.r.l. GORLA MORSETTERIE MILANO UFFICIO TECNICO	MORSETTO A 90° CON CERNIERA ELASTICA PER TUBO Al E PIATTO Al	DIS. N. 40/AA/X SCALA . DISEGNATO . / DATA . APPROVATO . / DATA .

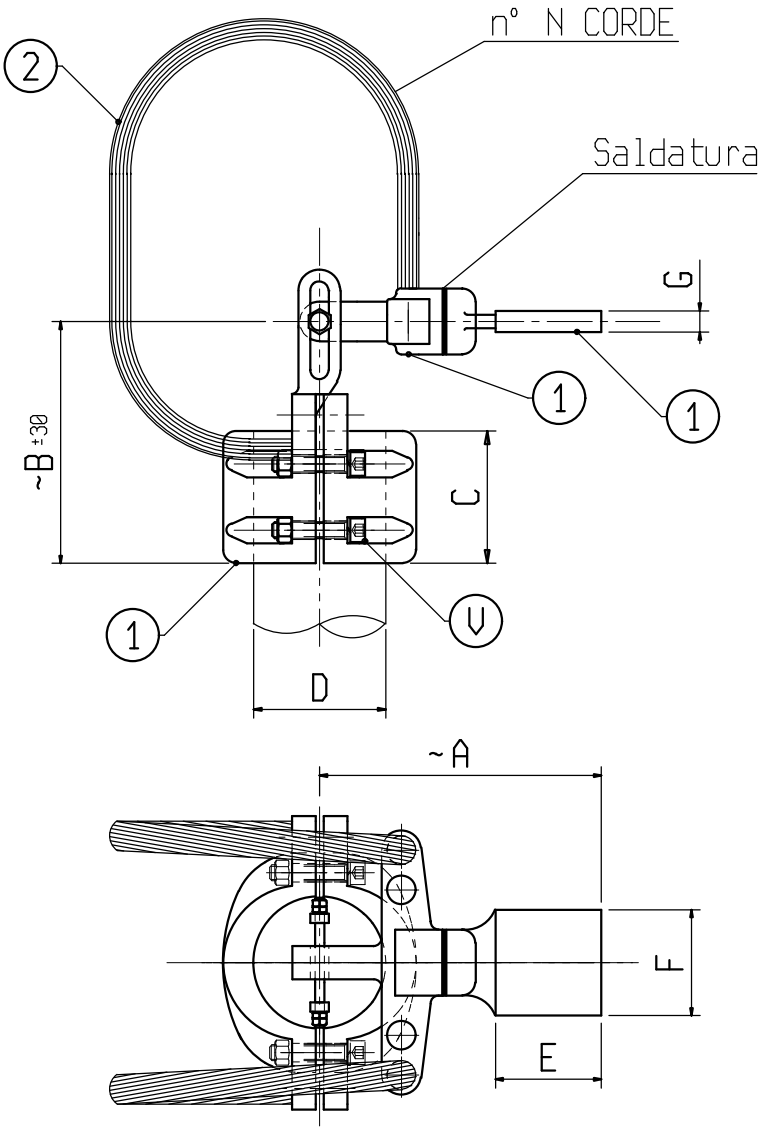

Materiale: 1 lega di Alluminio; 2 Alluminio

Bulloneria: Acciaio inossidabile

X	ø COND. D	A	B	C	E	F	G	N	V	X	ø COND. D	A	B	C	E	F	G	N	V
C 1048AA	40	260	170	100	100	100	10	2	M10	C 5968AA	100	265	170	100	105	185	16	4	M12
C 1049AA	70	260	170	100	100	100	16	2	M10										
C 1052AA	100	260	170	100	100	100	16	4	M12										