s.r.l. GORLA
MORSETTERIE
MILANO

UFFICIO TECNICO

MORSETTO A 90°
CON CERNIERA ELASTICA
PER TUBO Al E CODOLO Al

DIS. N. 39/AA/X

Rev.1 del 13.03.19

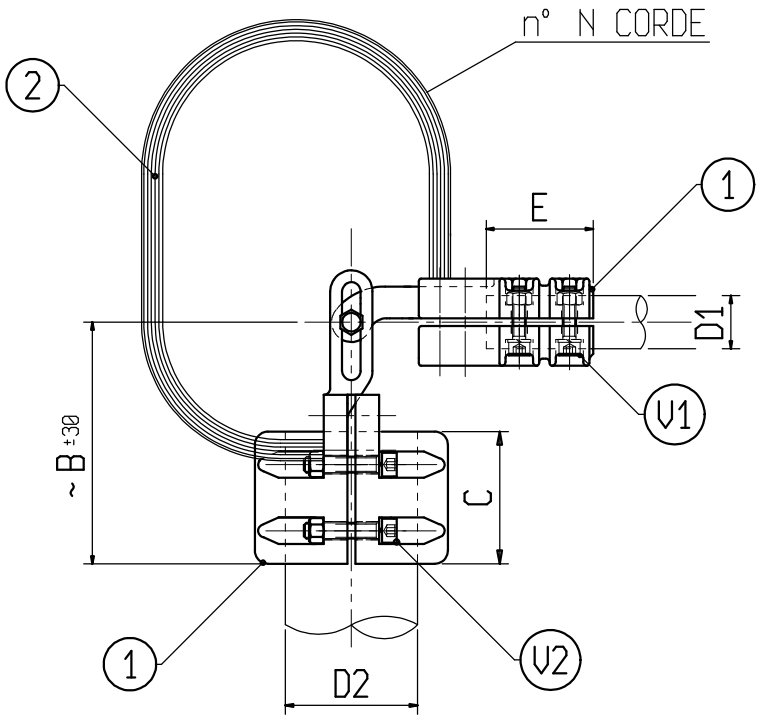

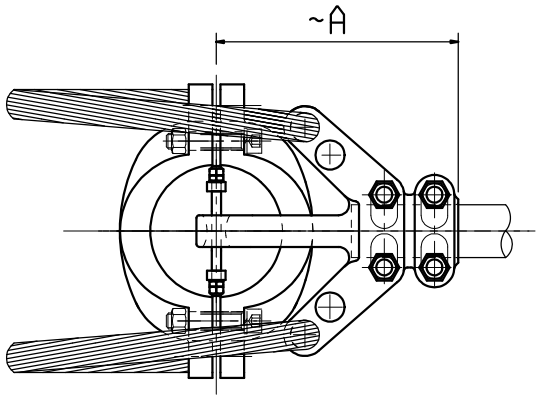

Materiale: 1 lega di Alluminio; 2 Alluminio

Bulloneria: Acciaio inossidabile

X	ø CONDUTTORE		A	B	C	E	N	V1	V2	X	ø CONDUTTORE		A	B	C	E	N	V1	V2
	D1	D2									D1	D2							
C 1040AA	30	30	190	170	100	75	2	M10	M10	C 6484	40	40	190	170	100	75	2	M10	M10
C 6850AA	30	40	190	170	100	75	2	M10	M10	C 1045AA	40	70	190	170	100	75	2	M10	M10
C 1041AA	30	70	190	170	100	75	2	M10	M10	C 1592AA	40	80	190	170	100	75	2	M10	M10
C 1042AA	30	100	190	170	100	75	2	M10	M12	C 1046AA	40	100	190	170	100	75	4	M10	M12
C 1044AA	40	30	190	170	100	75	2	M10	M10										