s.r.l. GORLA MORSETTERIE MILANO UFFICIO TECNICO	MORSETTO DIRITTO CON CERNIERA ELASTICA PER TUBO Cu E CODOLO Cu	DIS. N. 37/BB/X SCALA . DISEGNATO . / DATA . APPROVATO . / DATA .

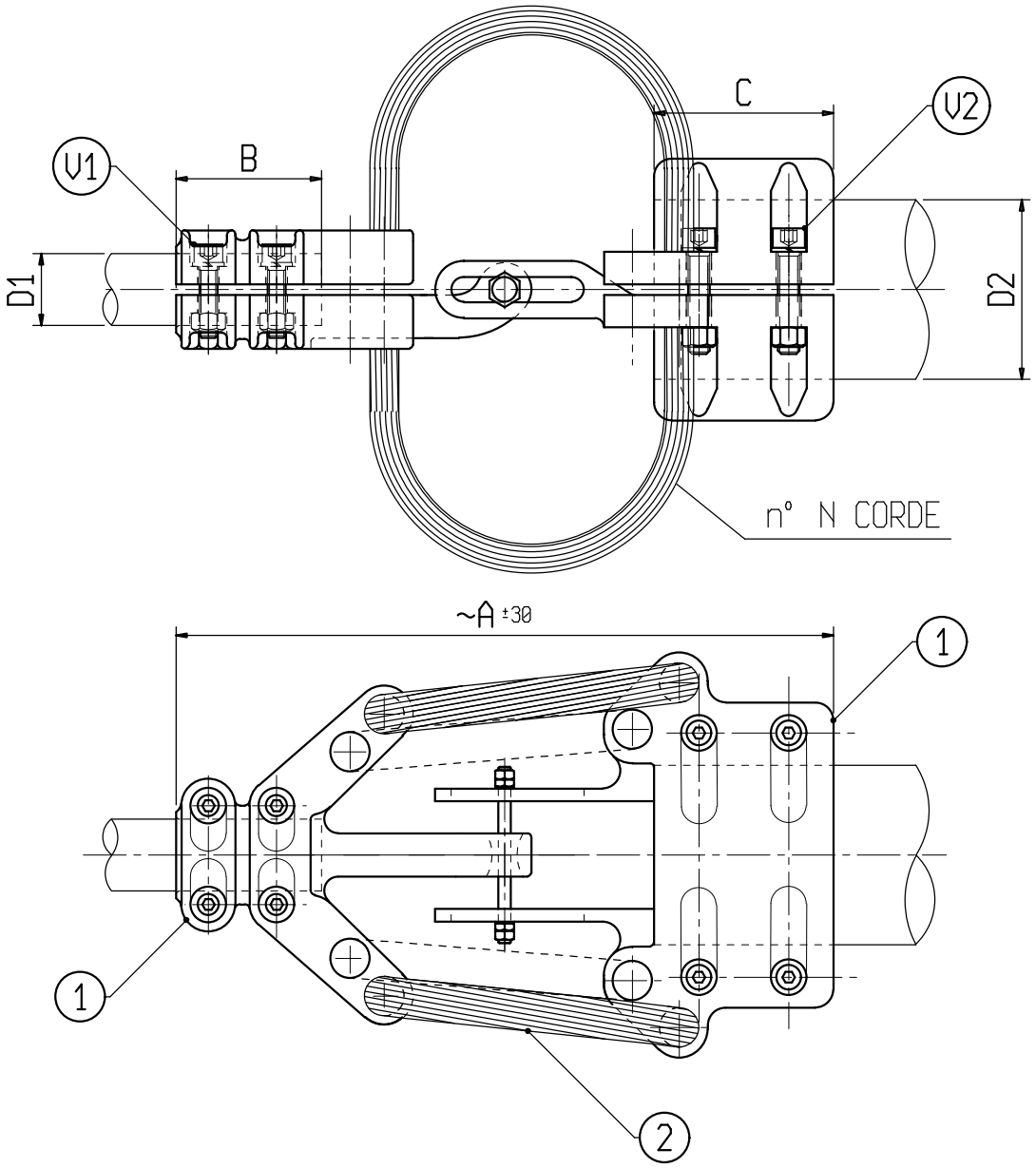

Materiale: 1 lega di Rame; 2 Rame

Bulloneria: Acciaio inossidabile

X	ø CONDUTTORE		A	B	C	N	V1	V2	X	ø CONDUTTORE		A	B	C	N	V1	V2
	D1	D2								D1	D2						
C 1033BB	30	30	360	75	100	2	M10	M10	C 5296BB	40	40	360	75	100	2	M10	M10
C 6696BB	30	40	360	75	100	2	M10	M10									
C 6373BB	40	30	360	75	100	2	M10	M10									