s.r.l. GORLA MORSETTERIE MILANO UFFICIO TECNICO	MORSETTO DIRITTO CON CERNIERA ELASTICA PER TUBO Al E CODOLO Cu	DIS. N. 37/BA/X SCALA . DISEGNATO . / DATA . APPROVATO . / DATA .

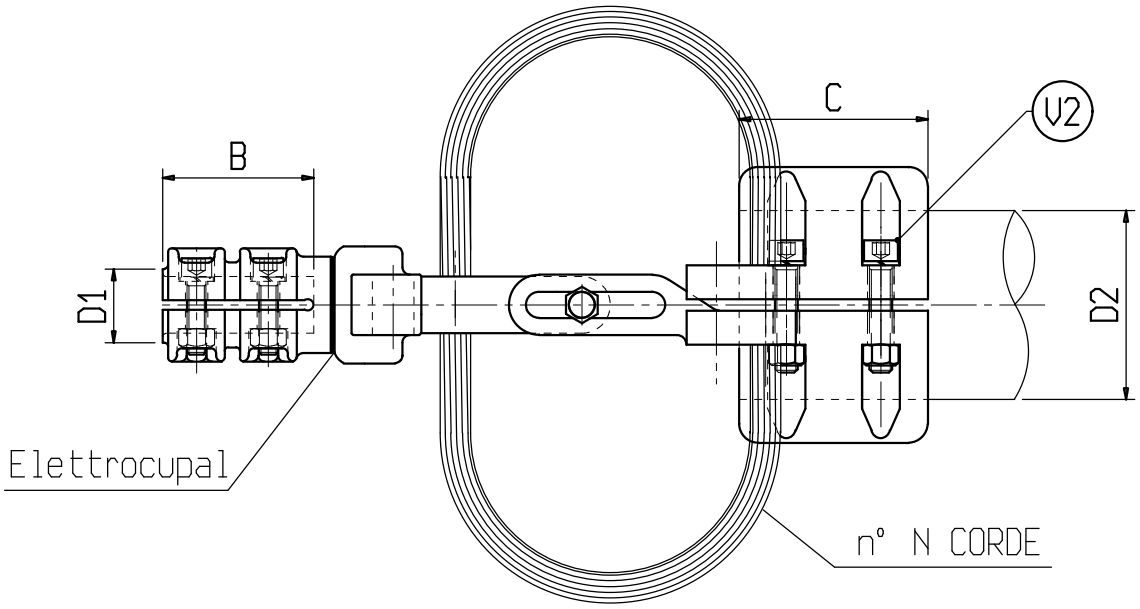

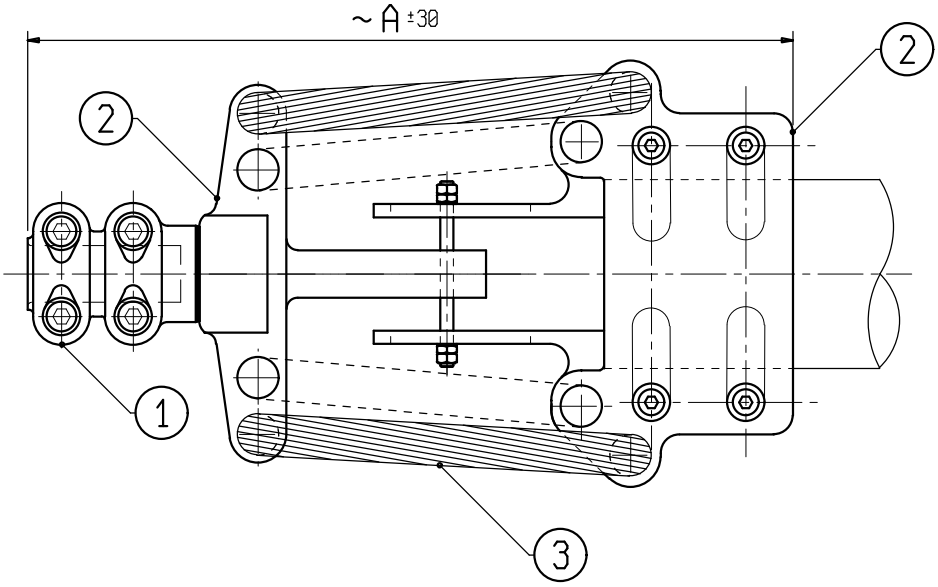

Materiale: 1 lega di Rame; 2 lega di Alluminio; 3 Alluminio

Bulloneria: Acciaio inossidabile

X	ø CONDUTTORE		A	B	C	N	V1	V2	X	ø CONDUTTORE		A	B	C	N	V1	V2
	D1	D2								D1	D2						
C 1033BA	30	30	400	80	100	2	M10	M10	C 5296BA	40	40	400	80	100	2	M10	M10
C 6696BA	30	40	400	80	100	2	M10	M10	C 1034BA	40	70	400	80	100	2	M10	M10
C 6701BA	30	70	400	80	100	2	M10	M10	C 5966BA	40	100	400	80	100	2	M10	M12
C 5980BA	30	100	400	80	100	2	M10	M12									
C 6373BA	40	30	400	80	100	2	M10	M10									