s.r.l. GORLA
MORSETTERIE
MILANO

UFFICIO TECNICO

MORSETTO A T ORIENTABILE
PER CONDUTTORE Al
PASSANTE E DERIVATO

DIS. N. 35/AA/X

Rev.1 del 22.05.19

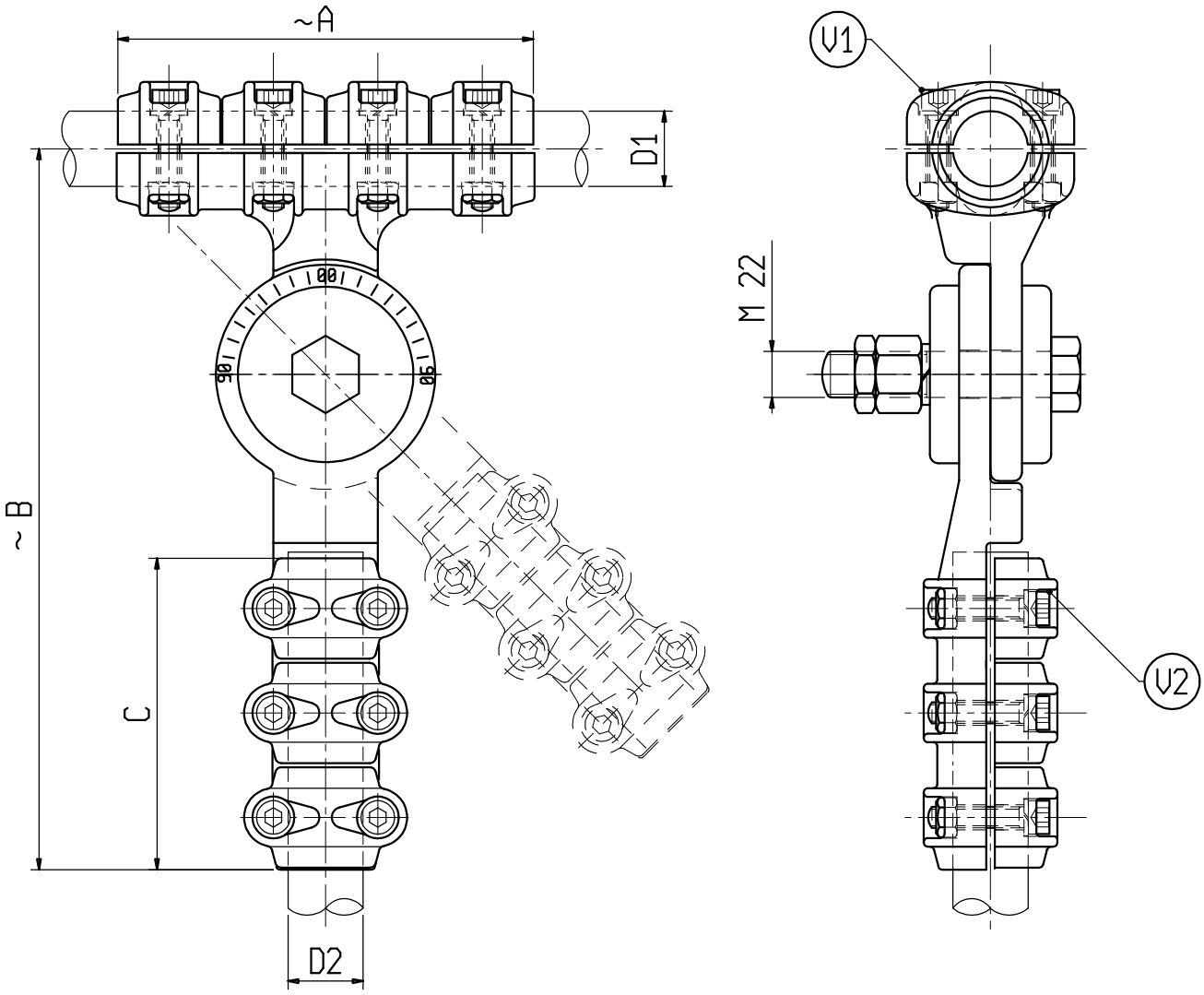

Materiale: lega di Alluminio

Bulloneria: Acciaio inossidabile

X	ø CONDUTTORE		A	B	C	V1	V2	X	ø CONDUTTORE		A	B	C	V1	V2
	D1	D2							D1	D2					
C 1623AA	20-25	20-25	200	345	150	M10	M10								
C 6326GAL	20-25	30-36	200	345	150	M10	M10								
C 5982AA	25-32	25-32	200	350	150	M10	M10								
C 6365AA	32-36	32-36	200	350	150	M10	M10								