s.r.l. GORLA MORSETTERIE MILANO UFFICIO TECNICO	MORSETTO PORTANTE OSCILLANTE PER GIUNZIONE DIRITTA TUBO SERRAGGIO A 8 BULLONI	DIS. N. 34/AA/X SCALA . DISEGNATO . / DATA . APPROVATO . / DATA .

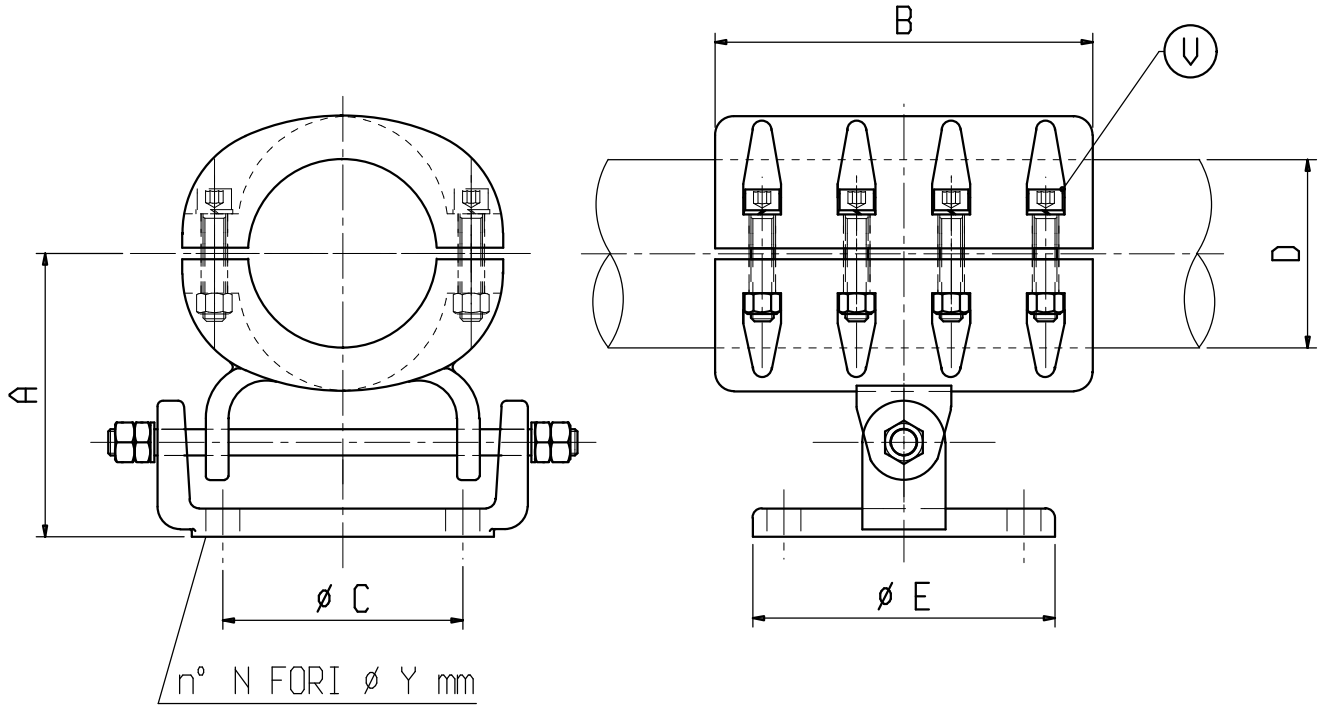

Materiale: lega di Alluminio

Bulloneria: Acciaio inossidabile

X	ø COND. D	A	B	C	E	N	Y	V	X	ø COND. D	A	B	C	E	N	Y	V
C 1029	40	150	200	127	160	4	18	M10									
C 6106	100	150	200	127	160	4	18	M12									