s.r.l. GORLA MORSETTERIE MILANO UFFICIO TECNICO	MORSETTO PORTANTE SCORREVOLE PER GIUNZIONE DIRITTA TUBO SERRAGGIO A 8 BULLONI	DIS. N. 32/AA/X SCALA .	
		DISEGNATO .	DATA .
		APPROVATO .	DATA .

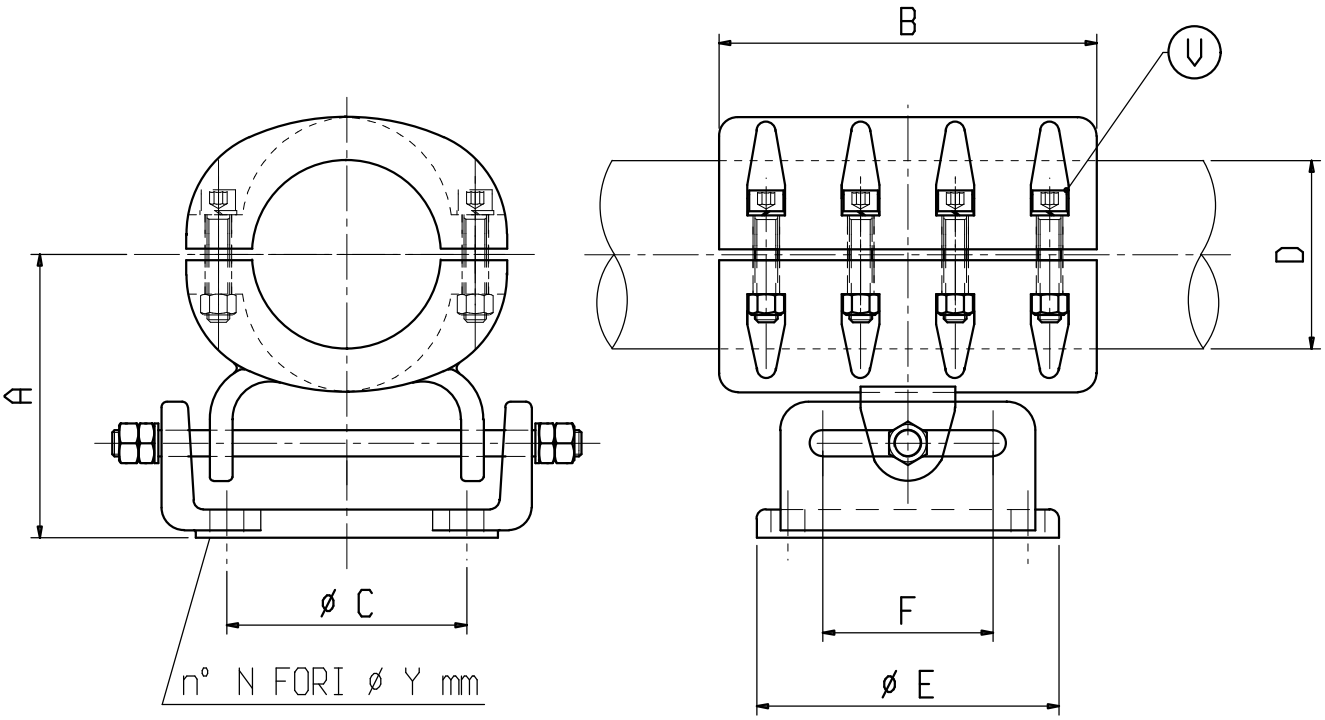

Materiale: lega di Alluminio

Bulloneria: Acciaio inossidabile

X	ø COND. D	A	B	C	E	F	N	Y	V	X	ø COND. D	A	B	C	E	F	N	Y	V
C 6536	40	150	200	127	160	90	8	18	M10										
C 0493	70	150	200	127	160	90	8	18	M10										
C 6596	100	150	200	127	160	90	8	18	M12										