s.r.l. GORLA MORSETTERIE MILANO UFFICIO TECNICO	MORSETTO PORTANTE SCORREVOLE PER TUBO SERRAGGIO A 4 BULLONI	DIS. N. 31/AA/X SCALA . DISEGNATO . / DATA . APPROVATO . / DATA .

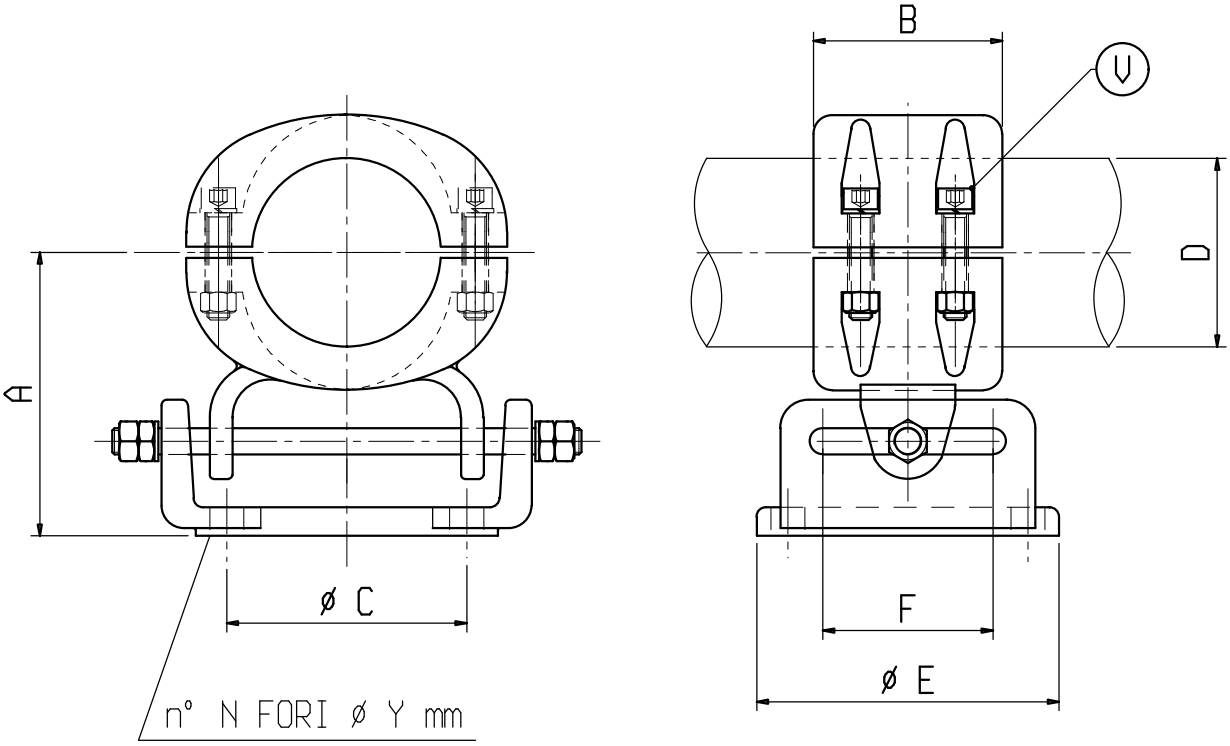

Materiale: lega di Alluminio

Bulloneria: Acciaio inossidabile

X	ø COND. D	A	B	C	E	F	N	Y	V	X	ø COND. D	A	B	C	E	F	N	Y	V
C 1026GAL	40	150	100	127	160	60	4	18	M10										
C 6512GAL	100	150	100	127	160	60	4	18	M12										