s.r.l. GORLA MORSETTERIE MILANO UFFICIO TECNICO	MORSETTO PORTANTE DI GIUNZIONE PER CORDA O TUBO Al PASSANTE SERRAGGIO A 4 COPERCHI E FLANGIA	DIS. N. 30/AA/X SCALA DISEGNATO . / DATA . APPROVATO . / DATA .

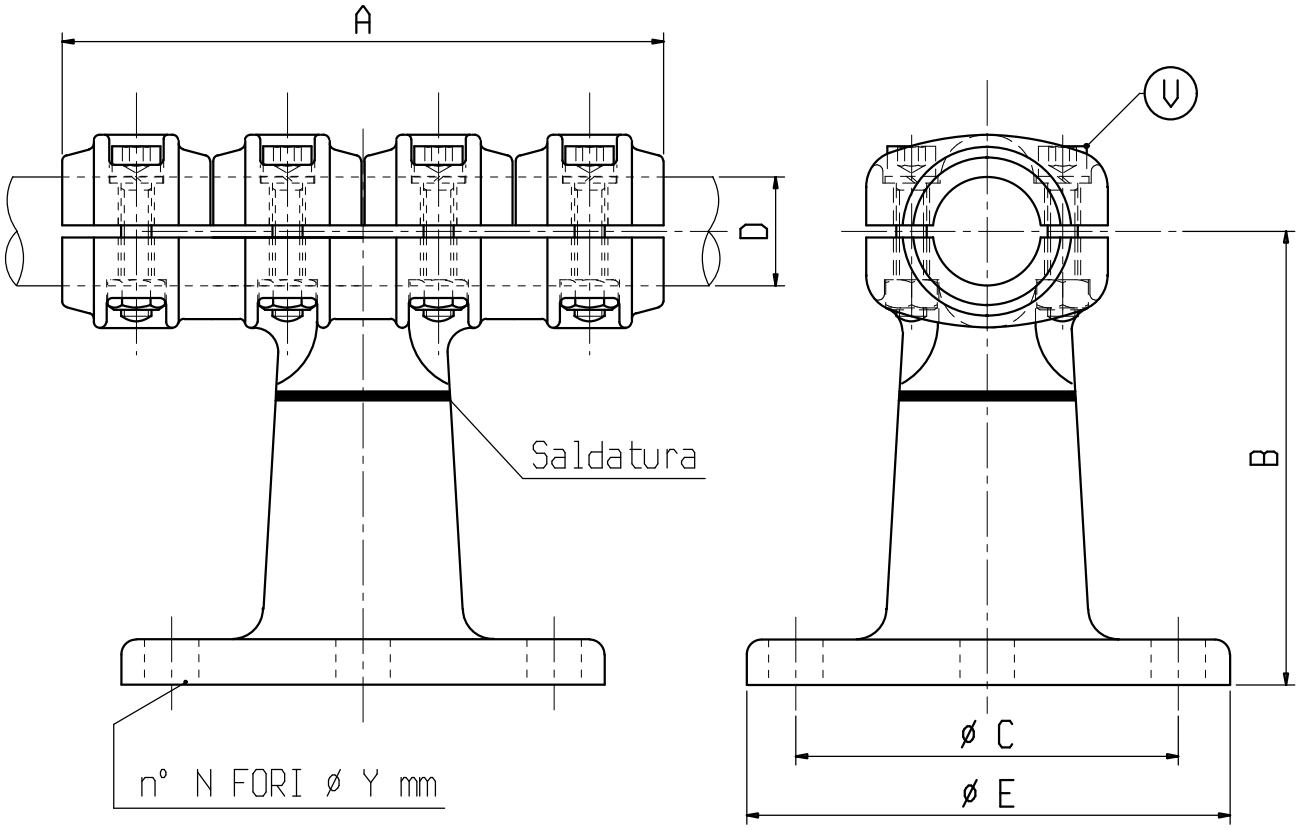

Materiale: lega di Alluminio
Bulloneria: Acciaio inossidabile

X	ø COND. D	A	B	C	E	N	Y	V	X	ø COND. D	A	B	C	E	N	Y	V
C 6359GAL	12-20	200	110	127	160	8	18	M10	C 1018GAL	36-40	200	150	127	160	8	18	M10
C 6557GAL	20-25	200	110	127	160	8	18	M10									
C 6369GAL	25-32	200	110	127	160	8	18	M10									
C 1017GAL	32-36	200	150	127	160	8	18	M10									