s.r.l. GORLA
MORSETTERIE
MILANO

UFFICIO TECNICO

MORSETTO PORTANTE
PER CORDA O TUBO Cu PASSANTE
SERRAGGIO A 2 COPERCHI E FLANGIA

DIS. N. 29/BB/X

Rev. 1 del 31.08.11

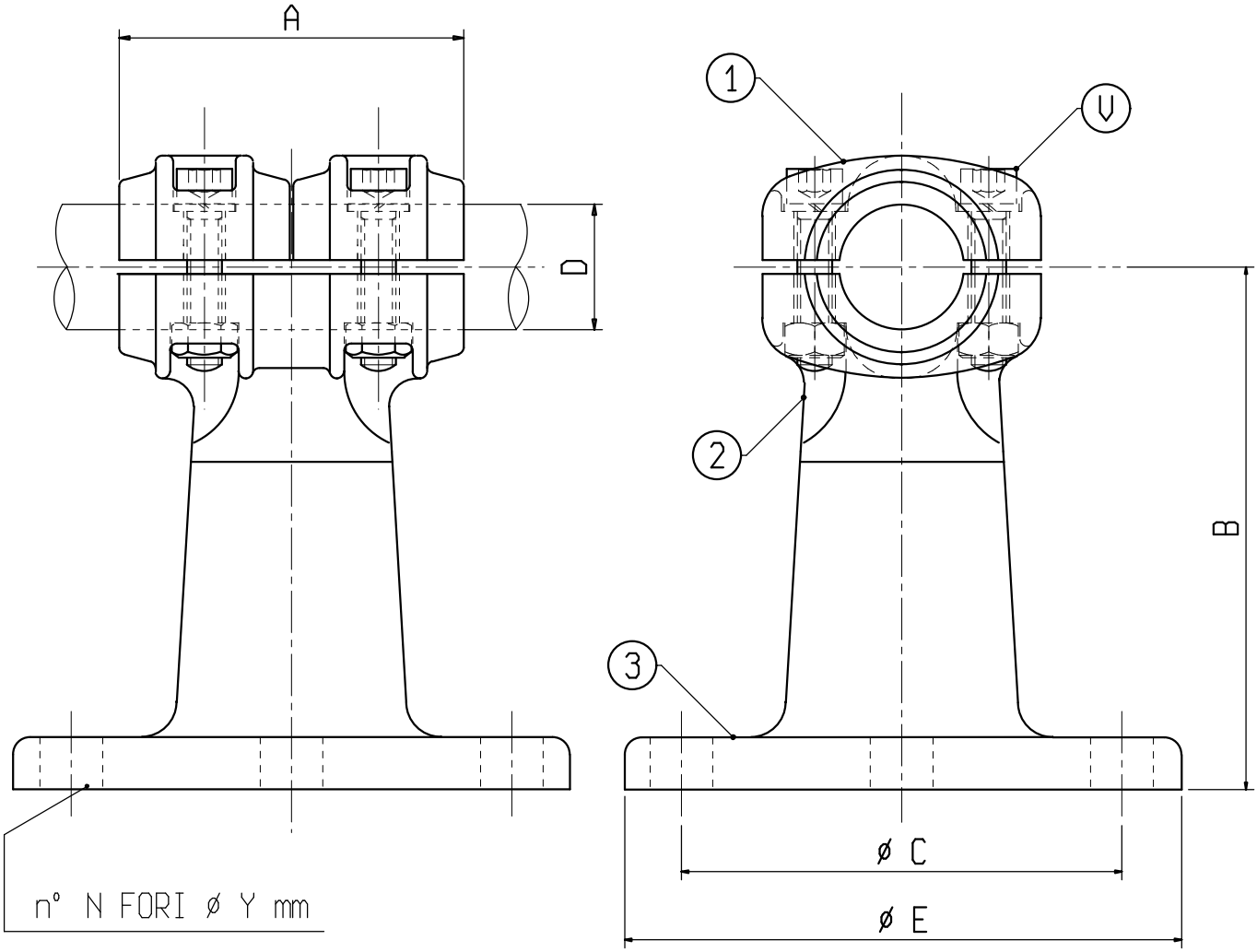

Materiale: 1 e 2 lega di Rame; 3 acciaio zincato a caldo

Bulloneria: Acciaio inossidabile

X	ø COND. D	A	B	C	E	N	Y	V	X	ø COND. D	A	B	C	E	N	Y	V
C 6569BR	12-20	100	110	127	160	8	18	M10									
C 6555BB	20-25	100	110	127	160	8	18	M10									
C 6583BR	25-32	100	110	127	160	8	18	M10									