s.r.l. GORLA MORSETTERIE MILANO UFFICIO TECNICO	GIUNZIONE A 45° PER CODOLO Al E PIATTO Cu	DIS. N. 28/BA/X SCALA . DISEGNATO . / DATA . APPROVATO . / DATA .

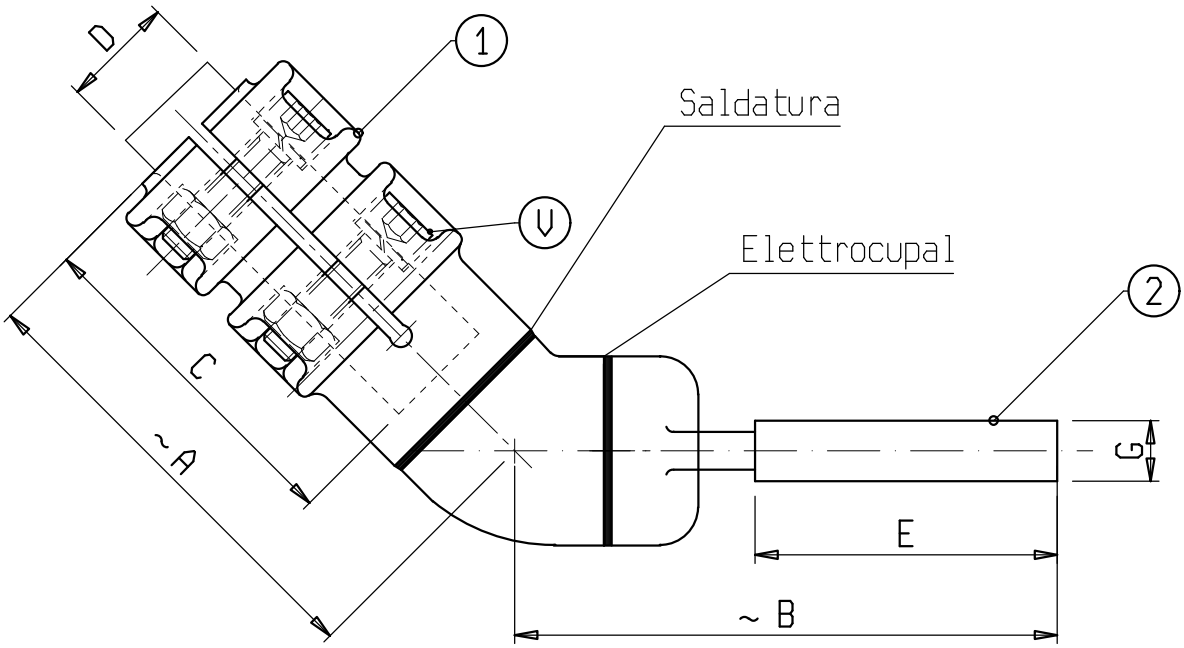

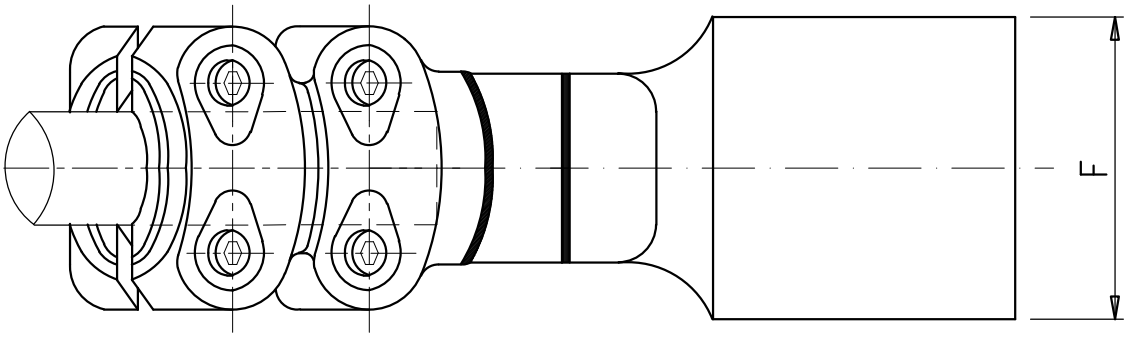

Materiale: 1 lega di Alluminio; 2 lega di Rame

Bulloneria: Acciaio inossidabile

X	ø COND. D	A	B	C	E	F	G	V	X	ø COND. D	A	B	C	E	F	G	V
C 1009BA	20	120	165	80	100	100	10	M10									
C 1010BA	30	120	165	80	100	100	10	M10									
C 1011BA	40	120	145	80	80	80	10	M10									