s.r.l. GORLA
MORSETTERIE
MILANO

UFFICIO TECNICO

GIUNZIONE A 45°
PER CODOLO Al E CORDA O TUBO Cu
SERRAGGIO A 4 BULLONI

DIS. N. 24/AB/X

Rev.1 del 05.09.07

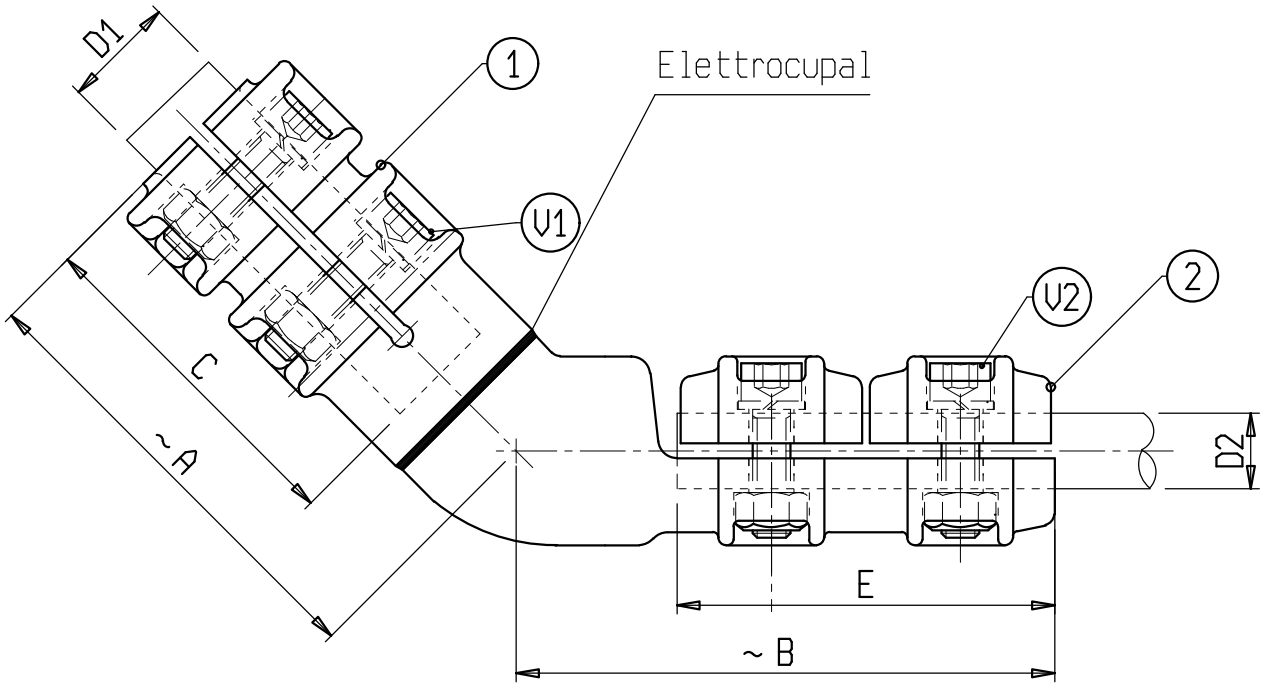

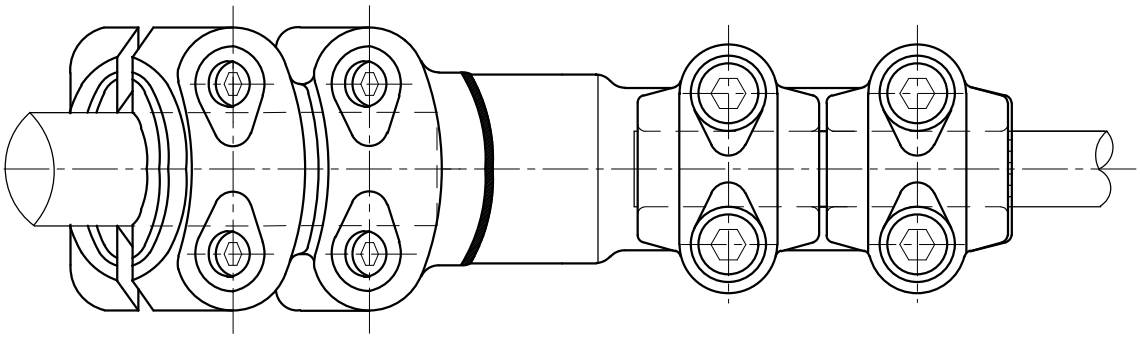

Materiale: 1 lega di Alluminio; 2 lega di Rame
Bulloneria: Acciaio inossidabile

X	ø CONDUTTORE		A	B	C	E	V1	V2	X	ø CONDUTTORE		A	B	C	E	V1	V2
	D1	D2								D1	D2						
C 6465AB	20	12-20	120	135	80	100	M10	M10	C 6317AB	40	32-36	120	140	80	100	M10	M10
C 6537AB	30	12-20	120	135	80	100	M10	M10									
C 6843AB	30	20-25	120	135	80	100	M10	M10									
C 6333AB	30	32-36	120	140	80	100	M10	M10									
C 6361AB	40	12-20	120	135	80	100	M10	M10									
C 6427AB	40	20-25	120	135	80	100	M10	M10									

s.r.l. GORLA
MORSETTERIE
MILANO

UFFICIO TECNICO

GIUNZIONE A 45°
PER CODOLO Al E CORDA O TUBO Cu
SERRAGGIO A 4 BULLONI
CON TASSELLO

DIS. N.24/AB1/X

Rev.1 del 05.09.07

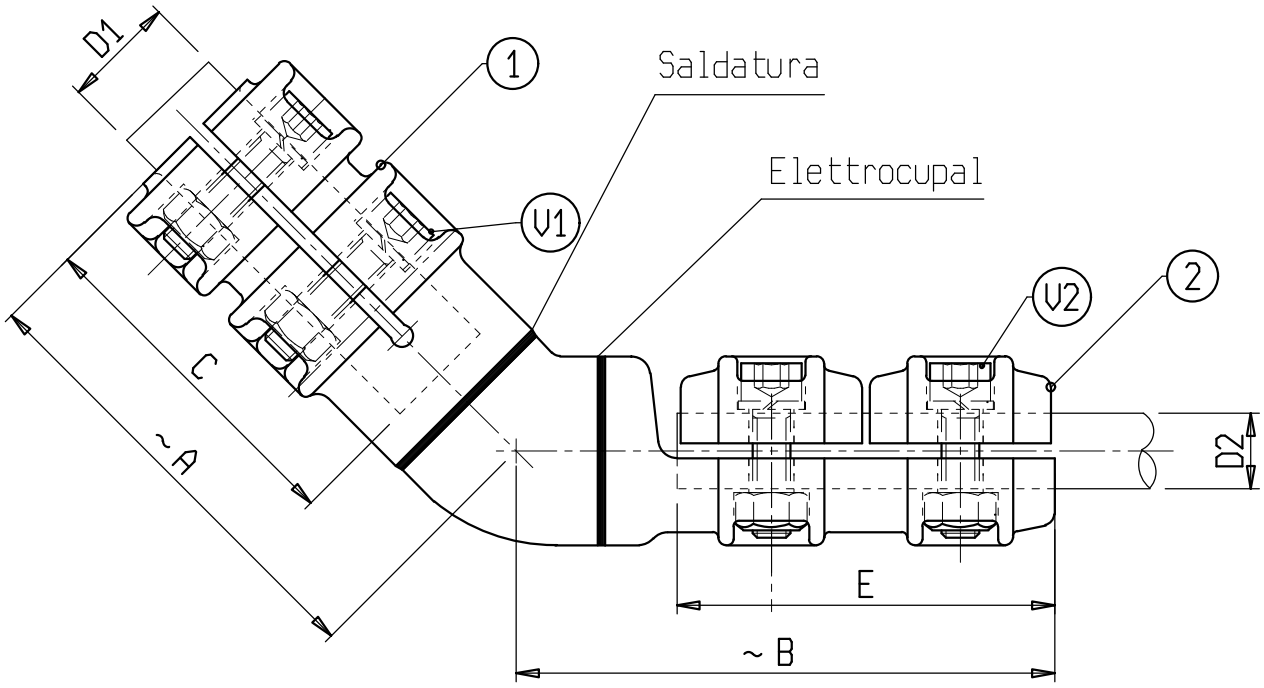

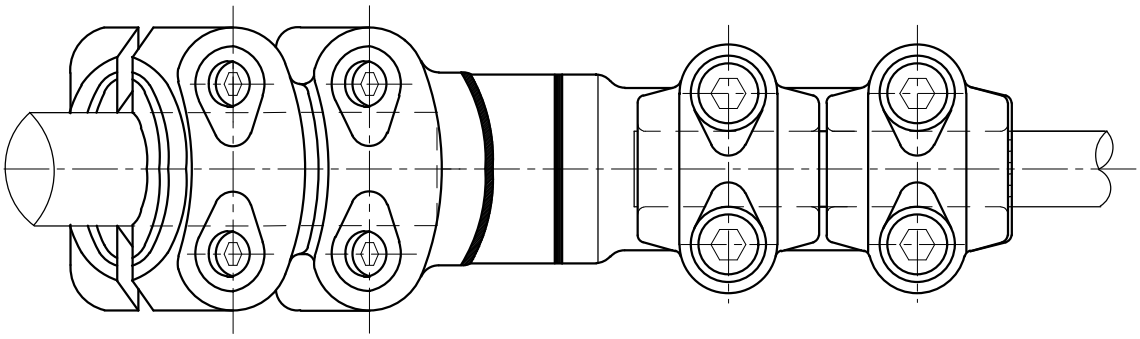

Materiale: 1 lega di Alluminio; 2 lega di Rame
Bulloneria: Acciaio inossidabile

X	ø CONDUTTORE		A	B	C	E	V1	V2	X	ø CONDUTTORE		A	B	C	E	V1	V2
	D1	D2								D1	D2						
C 6658AB	30	25-32	120	135	80	100	M10	M10									
C 6519AB	40	25-32	120	135	80	100	M10	M10									
C 6859AB	40	36-40	120	150	80	100	M10	M10									

s.r.l. GORLA
MORSETTERIE
MILANO

UFFICIO TECNICO

GIUNZIONE A 45°
PER CODOLO Cu E CORDA O TUBO Al
SERRAGGIO A 4 BULLONI

DIS. N. 24/BA/X

Rev.1 del 05.09.07

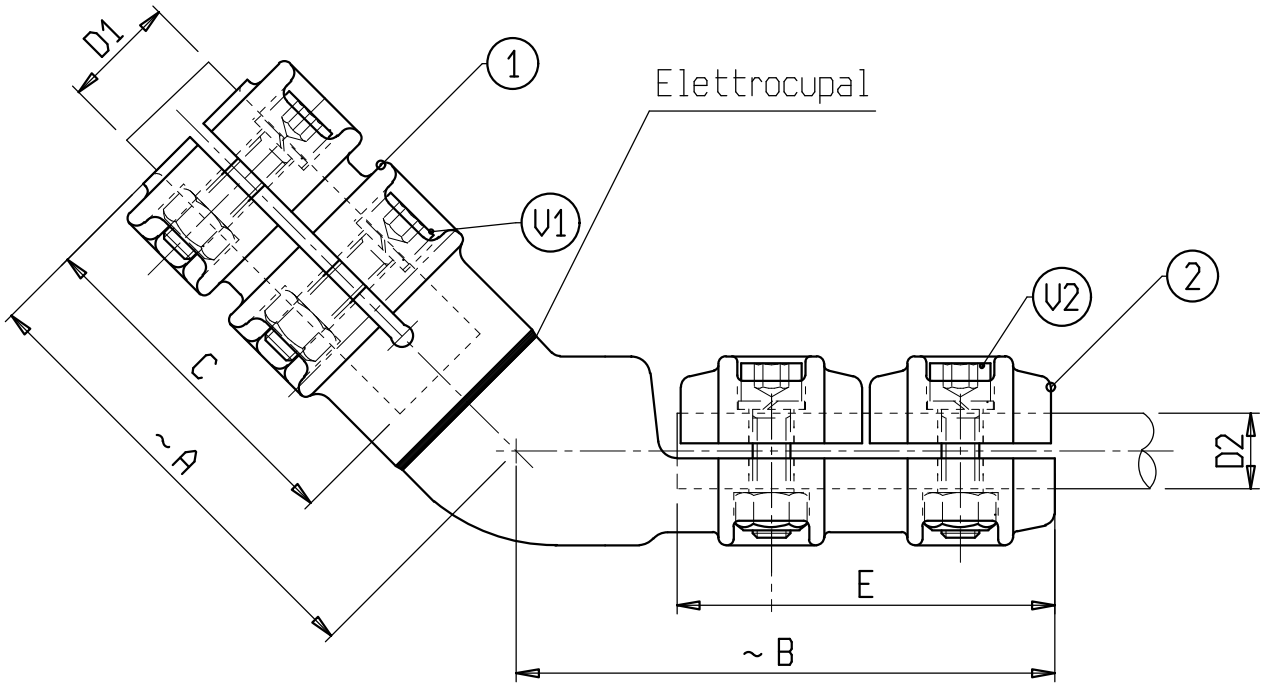

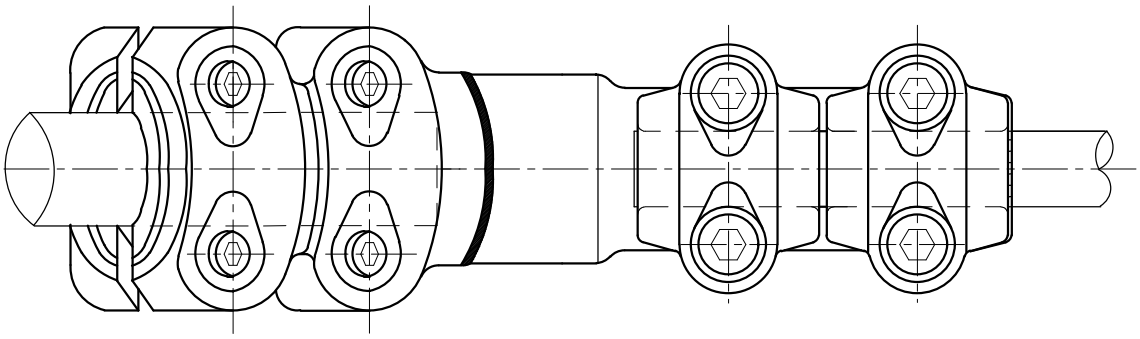

Materiale: 1 lega di Rame; 2 lega di Alluminio
Bulloneria: Acciaio inossidabile

X	ø CONDUTTORE		A	B	C	E	V1	V2	X	ø CONDUTTORE		A	B	C	E	V1	V2
	D1	D2								D1	D2						
C 6465BA	20	12-20	120	135	80	100	M10	M10	C 6317BA	40	32-36	120	140	80	100	M10	M10
C 6537BA	30	12-20	120	135	80	100	M10	M10									
C 6843BA	30	20-25	120	135	80	100	M10	M10									
C 6333BA	30	32-36	120	140	80	100	M10	M10									
C 6361BA	40	12-20	120	135	80	100	M10	M10									
C 6427BA	40	20-25	120	135	80	100	M10	M10									

s.r.l. GORLA
MORSETTERIE
MILANO

UFFICIO TECNICO

GIUNZIONE A 45°
PER CODOLO Cu E CORDA O TUBO Al
SERRAGGIO A 4 BULLONI
CON TASSELLO

DIS. N.24/BA1/X

Rev.1 del 05.09.07

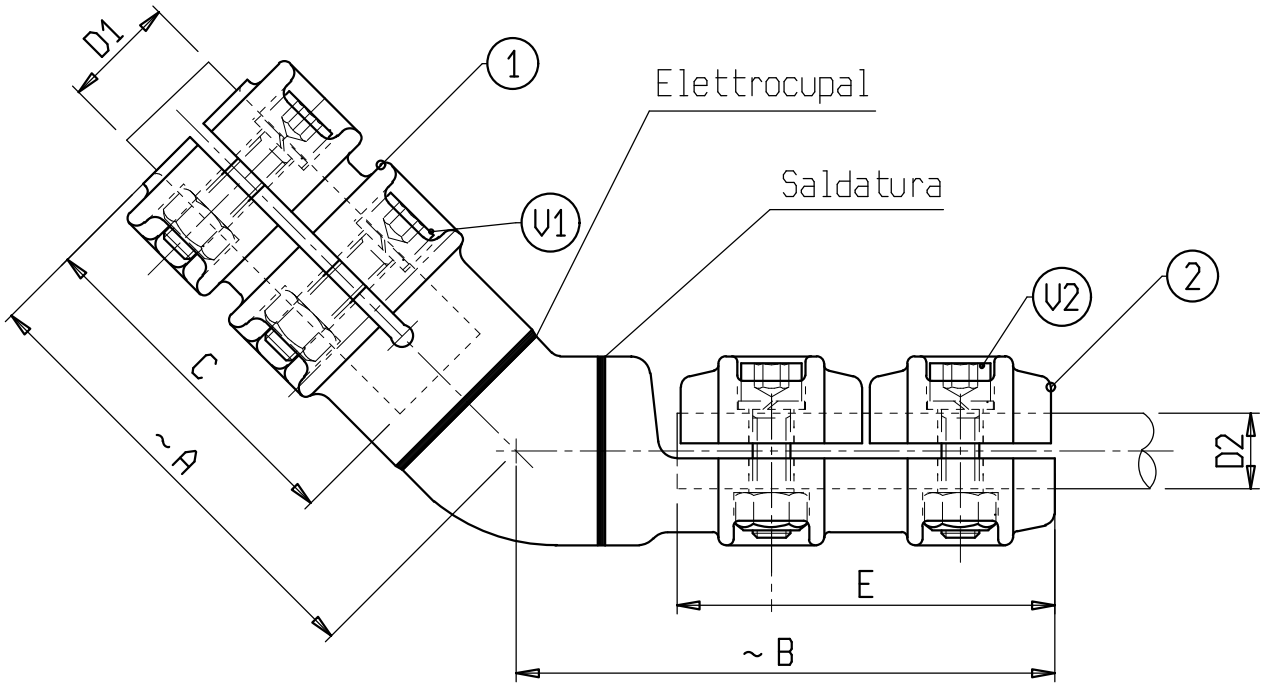

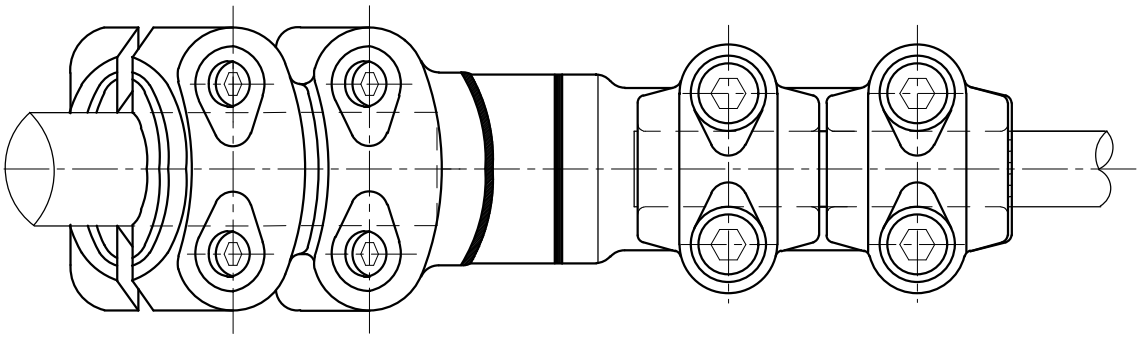

Materiale: 1 lega di Rame; 2 lega di Alluminio
Bulloneria: Acciaio inossidabile

X	ø CONDUTTORE		A	B	C	E	V1	V2	X	ø CONDUTTORE		A	B	C	E	V1	V2
	D1	D2								D1	D2						
C 6658BA	30	25-32	120	135	80	100	M10	M10									
C 6519BA	40	25-32	120	135	80	100	M10	M10									
C 6859BA	40	36-40	120	150	80	100	M10	M10									

s.r.l. GORLA
MORSETTERIE
MILANO

UFFICIO TECNICO

GIUNZIONE A 45°
PER CODOLO Al E CORDA O TUBO Cu
SERRAGGIO A 6 BULLONI

DIS. N. 25/AB/X	
SCALA .	
DISEGNATO .	DATA .
APPROVATO .	DATA .

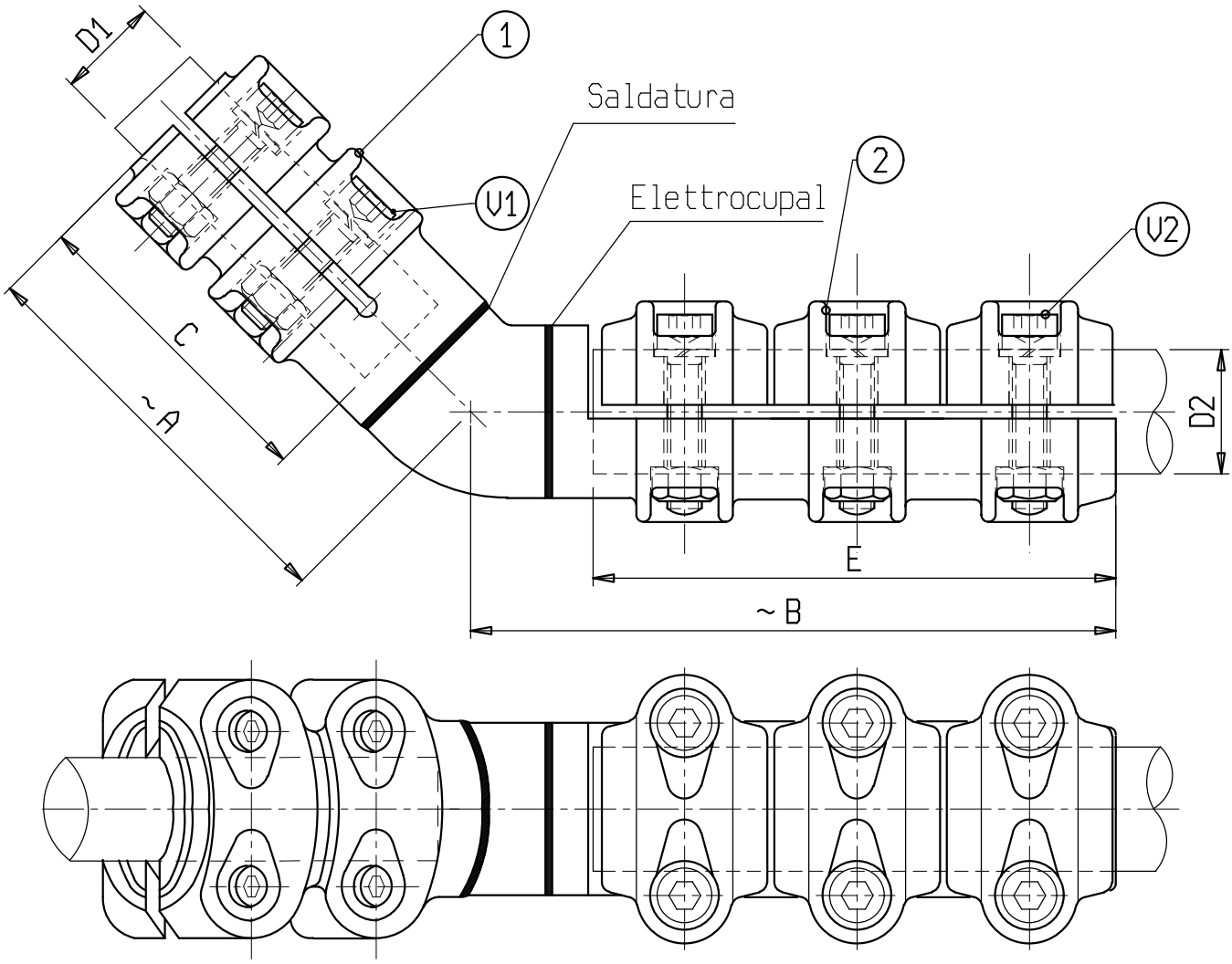

Materiale: 1 lega di Alluminio; 2 lega di Rame
Bulloneria: Acciaio inossidabile

X	ø CONDUTTORE D1	ø CONDUTTORE D2	A	B	C	E	V1	V2	X	ø CONDUTTORE D1	ø CONDUTTORE D2	A	B	C	E	V1	V2
C 6723AB	30	20-25	120	185	80	150	M10	M10	C 0144AB	40	32-36	120	185	80	150	M10	M10
C 6763AB	30	25-32	120	185	80	150	M10	M10									

s.r.l. GORLA
MORSETTERIE
MILANO

UFFICIO TECNICO

GIUNZIONE A 45°
PER CODOLO Cu E CORDA O TUBO Al
SERRAGGIO A 6 BULLONI

DIS. N. 25/BA/X	
SCALA .	
DISEGNATO .	DATA .
APPROVATO .	DATA .

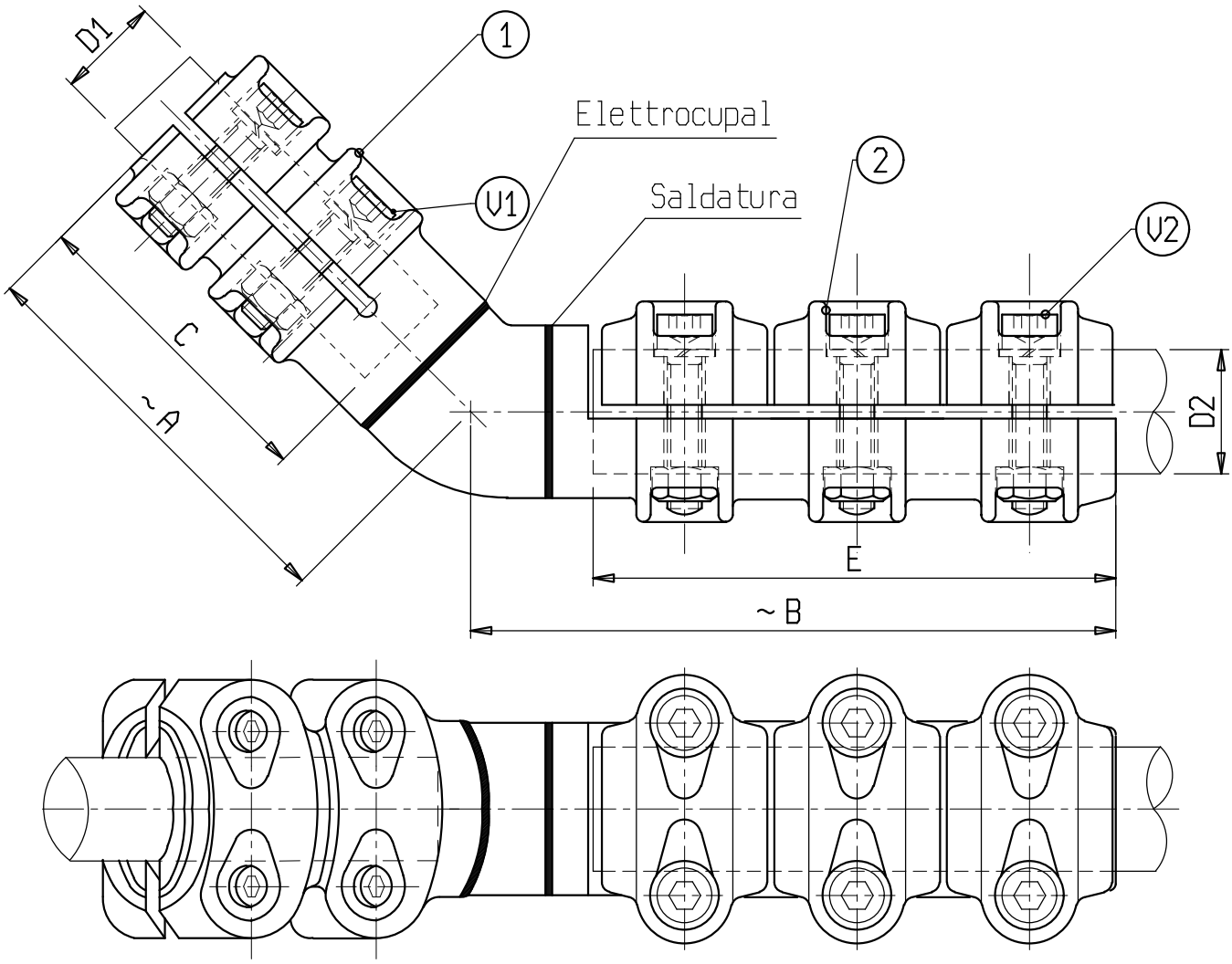

Materiale: 1 lega di Rame; lega di Alluminio
Bulloneria: Acciaio inossidabile

X	ø CONDUTTORE D1	ø CONDUTTORE D2	A	B	C	E	V1	V2	X	ø CONDUTTORE D1	ø CONDUTTORE D2	A	B	C	E	V1	V2
C 6723BA	30	20-25	120	185	80	150	M10	M10	C 0144BA	40	32-36	120	185	80	150	M10	M10
C 6763BA	30	25-31,5	120	185	80	150	M10	M10									