s.r.l. GORLA
MORSETTERIE
MILANO

UFFICIO TECNICO

GIUNZIONE A 45°

PER CODOLO Cu E CORDA O TUBO Cu
SERRAGGIO A 4 BULLONI

DIS. N. 24/BB/X

Rev.1 del 05.09.07

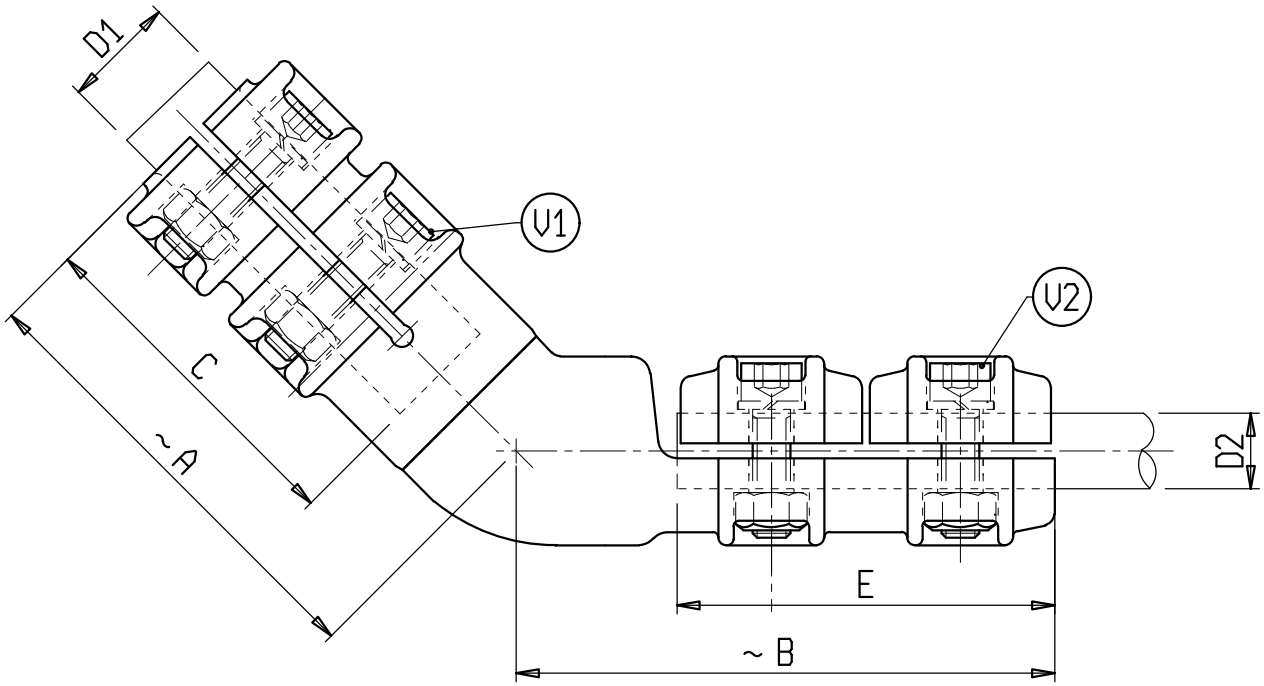

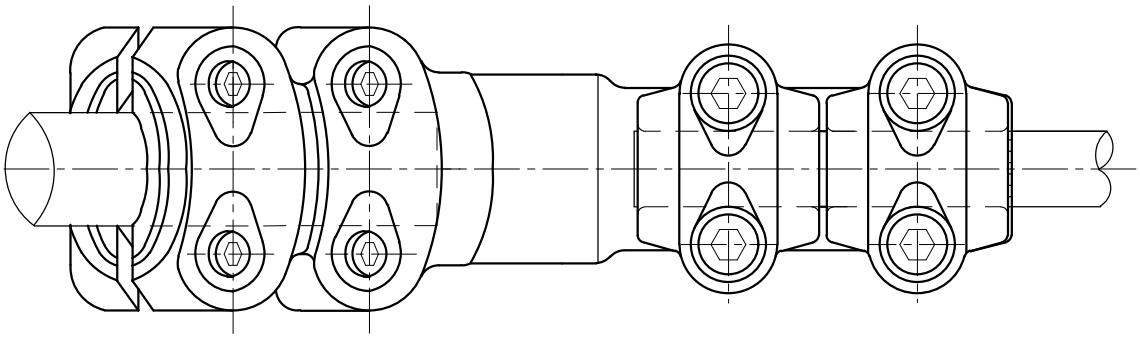

Materiale: lega di Rame
Bulloneria: Acciaio inossidabile

X	ø CONDUTTORE		A	B	C	E	V1	V2	X	ø CONDUTTORE		A	B	C	E	V1	V2
	D1	D2								D1	D2						
C 6465BB	20	12-20	120	135	80	100	M10	M10	C 6317BB	40	32-36	120	140	80	100	M10	M10
C 6537BB	30	12-20	120	135	80	100	M10	M10									
C 6843BB	30	20-25	120	135	80	100	M10	M10									
C 6333BB	30	32-36	120	140	80	100	M10	M10									
C 6361BB	40	12-20	120	135	80	100	M10	M10									
C 6427BB	40	20-25	120	135	80	100	M10	M10									

s.r.l. GORLA
MORSETTERIE
MILANO

UFFICIO TECNICO

GIUNZIONE A 45°
PER CODOLO Cu E CORDA O TUBO Cu
SERRAGGIO A 4 BULLONI
CON TASSELLO

DIS. N.24/BB1/X

Rev.1 del 05.09.07

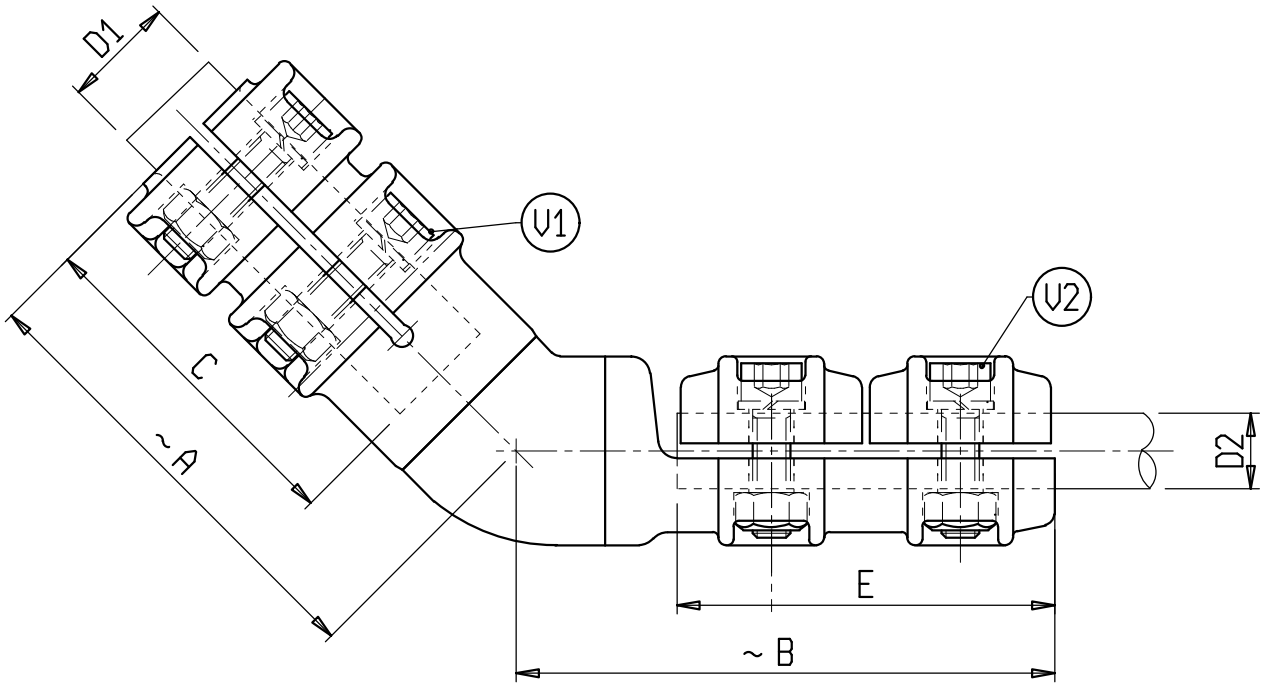

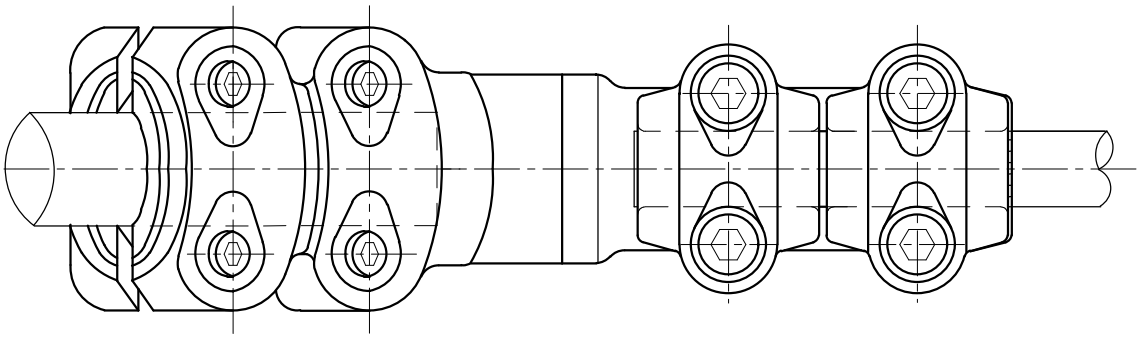

Materiale: lega di Rame

Bulloneria: Acciaio inossidabile

X	ø CONDUTTORE		A	B	C	E	V1	V2	X	ø CONDUTTORE		A	B	C	E	V1	V2
	D1	D2								D1	D2						
C 6658BB	30	25-32	120	135	80	100	M10	M10									
C 6519BB	40	25-32	120	135	80	100	M10	M10									
C 6859BB	40	36-40	120	150	80	100	M10	M10									

s.r.l. GORLA
MORSETTERIE
MILANO

UFFICIO TECNICO

GIUNZIONE A 45°
PER CODOLO Cu E CORDA O TUBO Cu
SERRAGGIO A 6 BULLONI

DIS. N. 25/BB/X

SCALA .

DISEGNATO	DATA
.	.
APPROVATO	DATA
.	.

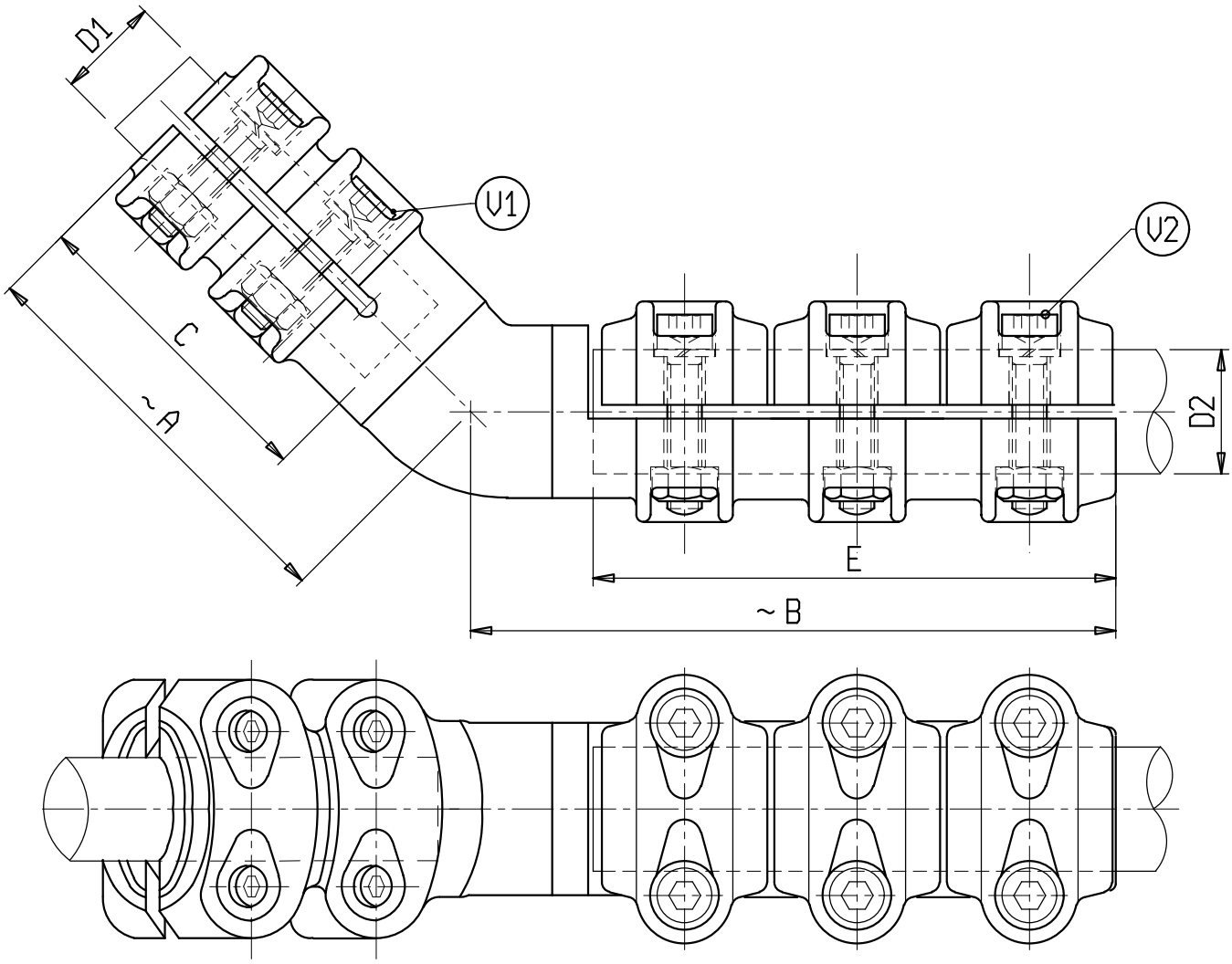

Materiale: lega di Rame

Bulloneria: Acciaio inossidabile

X	ø CONDUTTORE		A	B	C	E	V1	V2	X	ø CONDUTTORE		A	B	C	E	V1	V2
	D1	D2								D1	D2						
C 6723BB	30	20-25	120	185	80	150	M10	M10	C 0144BB	40	32-36	120	185	80	150	M10	M10
C 6763BB	30	25-32	120	185	80	150	M10	M10									