s.r.l. GORLA
MORSETTERIE
MILANO

UFFICIO TECNICO

GIUNZIONE A 45°
PER CODOLO Al E CORDA O TUBO Al
SERRAGGIO A 4 BULLONI

DIS. N. 24/AA/X

Rev.1 del 05.09.07

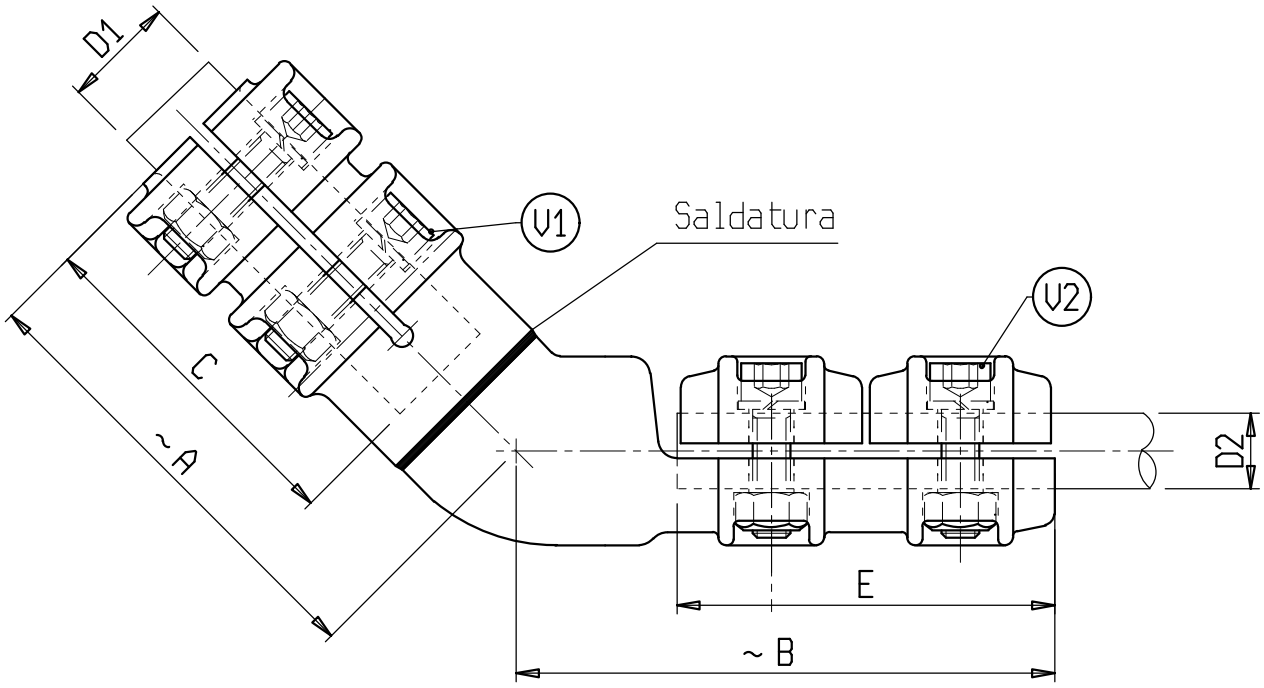

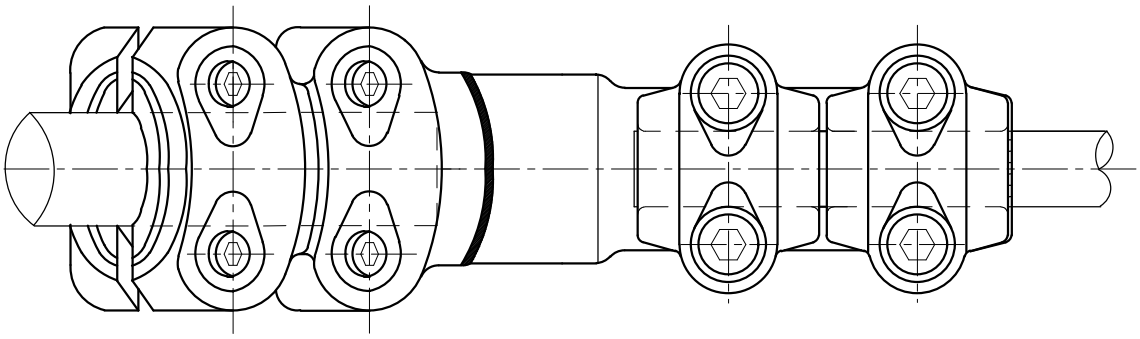

Materiale: lega di Alluminio
Bulloneria: Acciaio inossidabile

X	ø CONDUTTORE		A	B	C	E	V1	V2	X	ø CONDUTTORE		A	B	C	E	V1	V2
	D1	D2								D1	D2						
C 6465AA	20	12-20	120	135	80	100	M10	M10	C 6317AA	40	32-36	120	140	80	100	M10	M10
C 6537AA	30	12-20	120	135	80	100	M10	M10									
C 6843AA	30	20-25	120	135	80	100	M10	M10									
C 6333AA	30	32-36	120	140	80	100	M10	M10									
C 6361AA	40	12-20	120	135	80	100	M10	M10									
C 6427AA	40	20-25	120	135	80	100	M10	M10									

s.r.l. GORLA
MORSETTERIE
MILANO

UFFICIO TECNICO

GIUNZIONE A 45°
PER CODOLO Al E CORDA O TUBO Al
SERRAGGIO A 4 BULLONI
CON TASSELLO

DIS. N.24/AA1/X

Rev.1 del 05.09.07

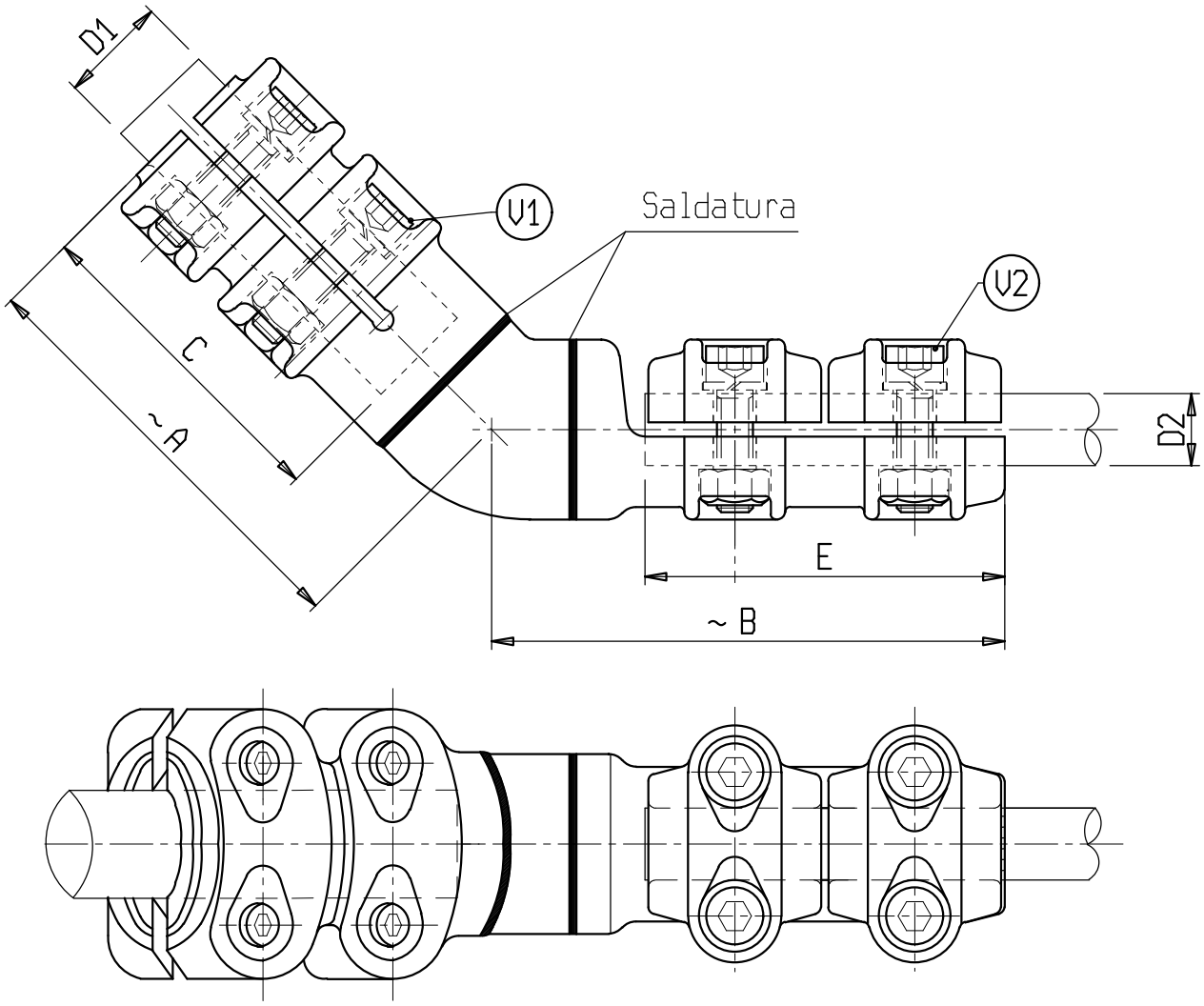

Materiale: lega di Alluminio
Bulloneria: Acciaio inossidabile

X	ø CONDUTTORE		A	B	C	E	V1	V2	X	ø CONDUTTORE		A	B	C	E	V1	V2
	D1	D2								D1	D2						
C 6658AA	30	25-32	120	135	80	100	M10	M10									
C 6519AA	40	25-32	120	135	80	100	M10	M10									
C 6859AA	40	36-40	120	150	80	100	M10	M10									

s.r.l. GORLA MORSETTERIE MILANO UFFICIO TECNICO	GIUNZIONE A 45° PER CODOLO Al E CORDA O TUBO Al SERRAGGIO A 6 BULLONI	DIS. N. 25/AA/X SCALA . DISEGNATO . / DATA . APPROVATO . / DATA .

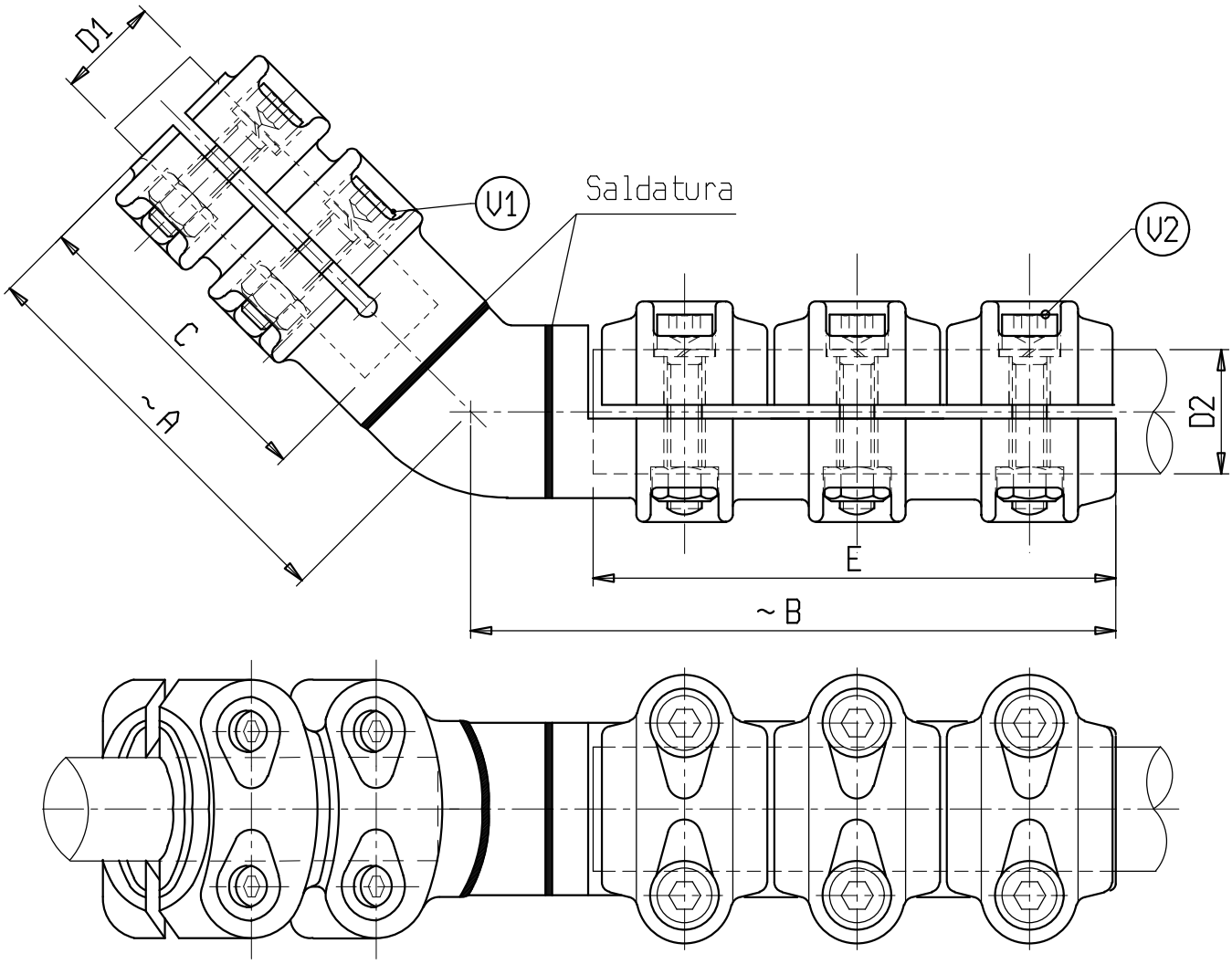

Materiale: lega di Alluminio

Bulloneria: Acciaio inossidabile

X	ø CONDUTTORE		A	B	C	E	V1	V2	X	ø CONDUTTORE		A	B	C	E	V1	V2
	D1	D2								D1	D2						
C 6723AA	30	20-25	120	185	80	150	M10	M10	C 0144AA	40	32-36	120	185	80	150	M10	M10
C 6763AA	30	25-32	120	185	80	150	M10	M10									