s.r.l. GORLA MORSETTERIE MILANO	GIUNZIONE A 90° PER CODOLO Al E PIATTO Al	DIS. N. 23/AA/X SCALA . DISEGNATO . / DATA . APPROVATO . / DATA .

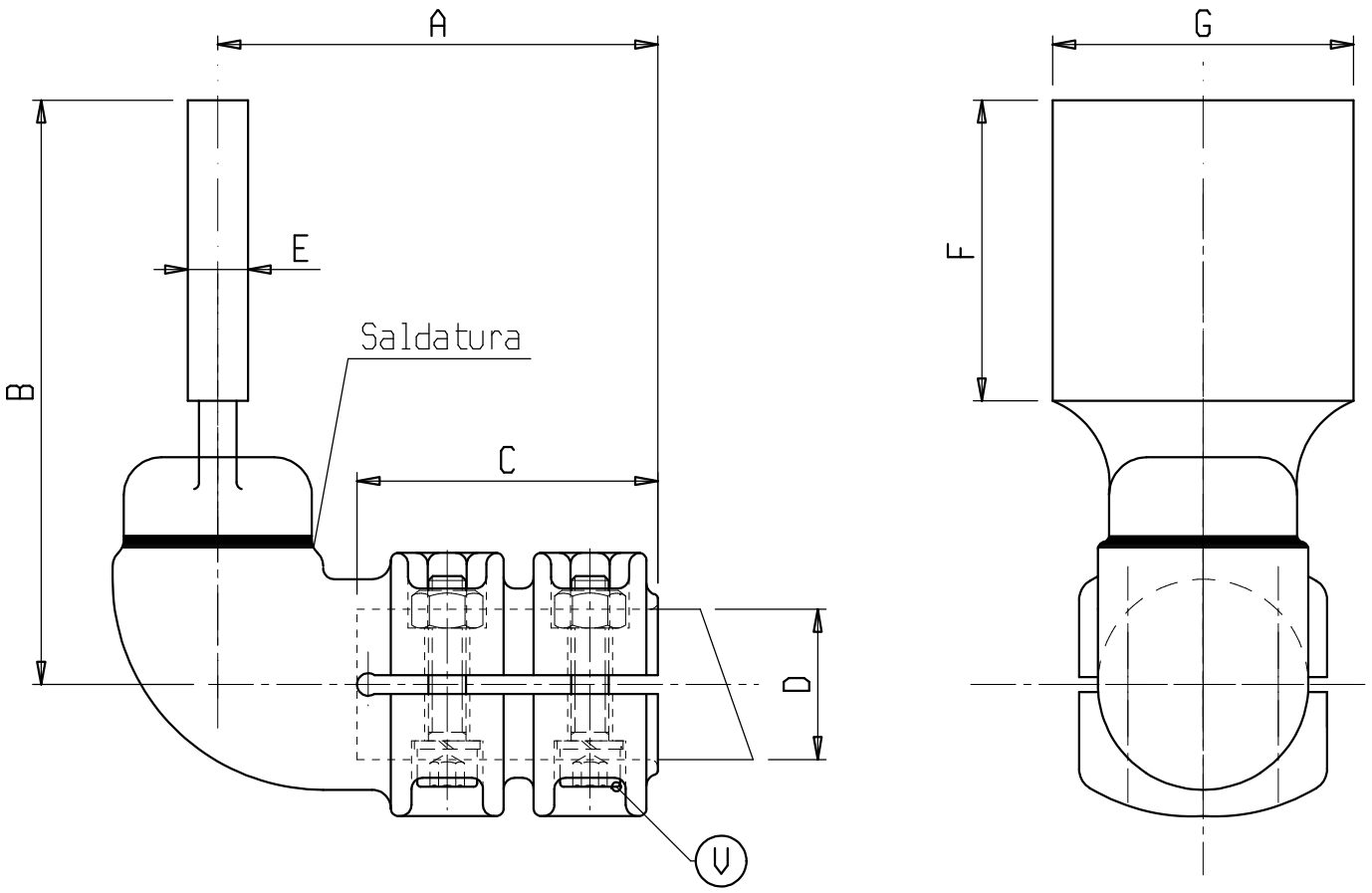

Materiale: lega di Alluminio

Bulloneria: Acciaio inossidabile

X	ø COND. D	A	B	C	E	F	G	V	X	ø COND. D	A	B	C	E	F	G	V
C 6609AA	30	120	170	80	15	80	80	M10	C 6315AA	40	120	240	80	16	150	100	M10
C 0964AA	30	120	240	80	16	150	100	M10									
C 0965AA	40	120	170	80	15	80	80	M10									