s.r.l. GORLA
MORSETTERIE
MILANO

UFFICIO TECNICO

# GIUNZIONE A 90°
## PER CODOLO Cu E CORDA Al
## A COMPRESSIONE

DIS. N. 21/BA/X

Rev1 del 30.10.06

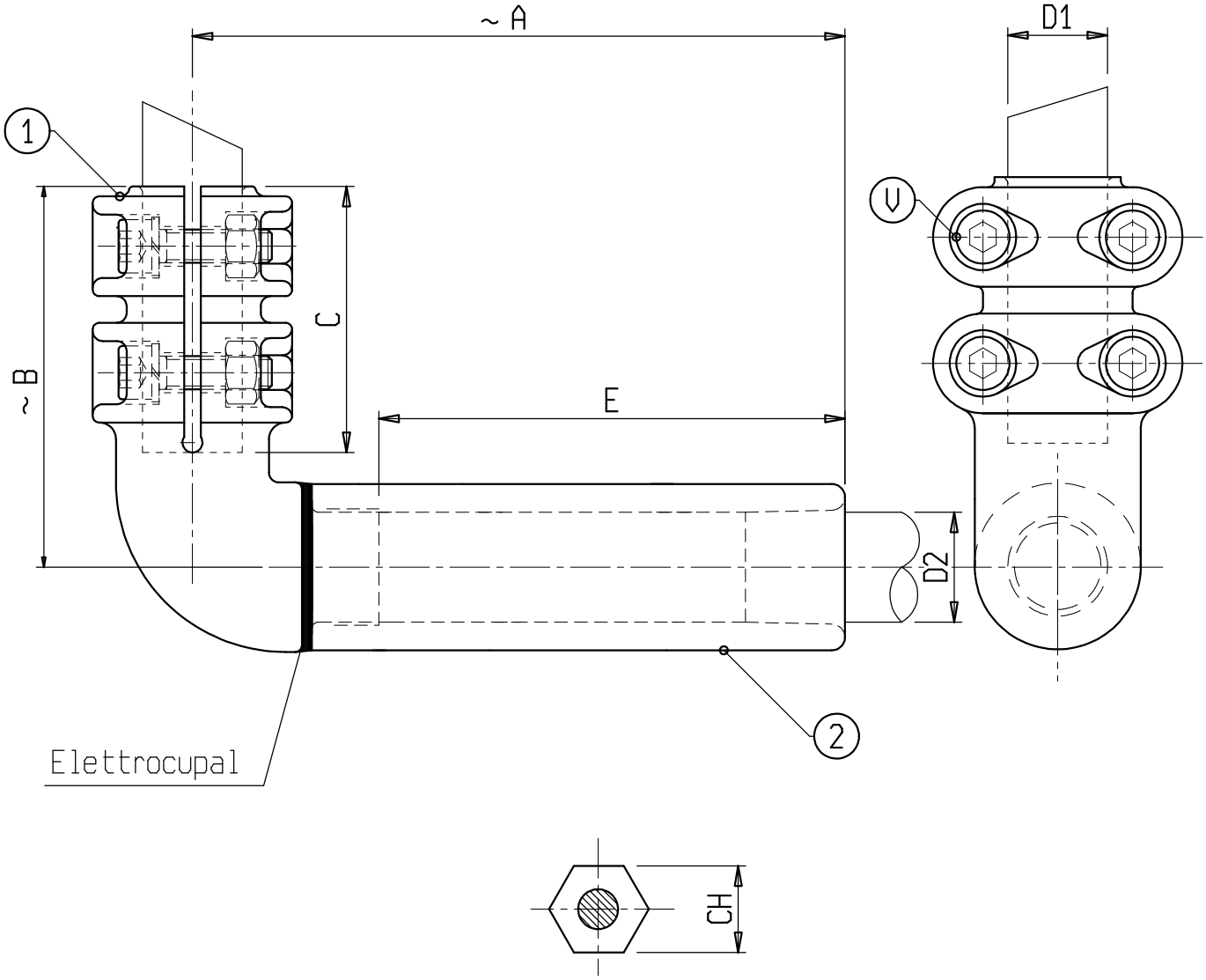


Materiale: 1 lega di Rame; 2 lega di Alluminio
Bulloneria: Acciaio inossidabile

s.r.l. GORLA
MORSETTERIE
MILANO

UFFICIO TECNICO

# GIUNZIONE A 90°
## PER CODOLO Cu
## E CORDA Al A COMPRESS.

DIS. N. 21/BA/X

Rev.10 del 28.07.23

| X | ø CONDUTTORE | | A | B | C | E | V1 | CH | X | ø CONDUTTORE | | A | B | C | E | V1 | CH |
|---|---|---|---|---|---|---|---|---|---|---|---|---|---|---|---|---|---|
| | D1 | D2 | | | | | | | | D1 | D2 | | | | | | |
| C 0902BAC | 20 | 11-14 | 230 | 120 | 80 | 145 | M10 | 26 | C 6889BAC | 30 | 11-14 | 230 | 160 | 120 | 145 | M10 | 34 |
| C 6770BAC | 20 | 14-17 | 230 | 120 | 80 | 145 | M10 | 26 | C 689017BAC | 30 | 17-19 | 230 | 150 | 120 | 145 | M10 | 34 |
| C 0903BAC | 20 | 17-19 | 230 | 120 | 80 | 145 | M10 | 26 | C 6890BAC | 30 | 19-22 | 230 | 160 | 120 | 145 | M10 | 34 |
| C 0904BAC | 20 | 19-22 | 230 | 120 | 80 | 145 | M10 | 34 | C 6891BAC | 30 | 22-23.5 | 230 | 160 | 120 | 145 | M10 | 44 |
| C 0905BAC | 20 | 22-23.5 | 230 | 120 | 80 | 145 | M10 | 34 | C 6664BAC | 40 | 32.5-35.5 | 230 | 140 | 100 | 145 | M10 | 44 |
| C 0906BAC | 20 | 23.5-25.5 | 230 | 120 | 80 | 145 | M10 | 34 | C 1717BAC | 40 | 14,45 ZTAL | 270 | 160 | 120 | 185 | M10 | 34 |
| C 0908BAC | 20 | 25.5-27.5 | 230 | 120 | 80 | 145 | M10 | 44 | C 1713BAC | 40 | 15-16.5 ZTAL | 270 | 160 | 120 | 185 | M10 | 34 |
| C 0909BAC | 20 | 27.5-30.5 | 230 | 120 | 80 | 145 | M10 | 44 | C 6892BAC | 40 | 22-23.5 | 230 | 160 | 120 | 145 | M10 | 34 |
| C 0911BAC | 20 | 30.5-32.5 | 230 | 120 | 80 | 145 | M10 | 44 | C 1430BAC | 40 | 21.5-23.5ZTAL | 270 | 160 | 120 | 185 | M10 | 34 |
| C 0912BAC | 20 | 32.5-35.5 | 230 | 120 | 80 | 145 | M10 | 54 | C 0429BAC | 40 | 27.5-30.5 | 230 | 160 | 120 | 145 | M10 | 44 |
| C 0920BAC | 20 | 35.5-37.5 | 230 | 120 | 80 | 145 | M10 | 54 | C 6893BAC | 40 | 30.5-32.5 | 230 | 160 | 120 | 145 | M10 | 44 |
| C 6678BAP | 30 | 11-14 | 230 | 120 | 80 | 145 | M10 | 26 | C 6634BAC | 40 | 35.5-37.5 | 230 | 150 | 120 | 145 | M10 | 54 |
| C 6390BAC | 30 | 14-17 | 230 | 120 | 80 | 145 | M10 | 26 | C 0192BAC | 50 | 35.5-37.5 | 230 | 150 | 120 | 145 | M10 | 54 |
| C 1716BAC | 30 | 14,45 ZTAL | 270 | 120 | 80 | 185 | M10 | 34 | C 0288BA | 40 | 35.5-37.5 | 230 | 180 | 150 | 145 | M10 | 54 |
| C052930BAC | 30 | 15-16.5ZTAL | 270 | 120 | 80 | 185 | M10 | 34 | | | | | | | | | |
| C 6570BAC | 30 | 17-19 | 230 | 120 | 80 | 145 | M10 | 34 | | | | | | | | | |
| C 0923BAC | 30 | 19-22 | 230 | 120 | 80 | 145 | M10 | 34 | | | | | | | | | |
| C 6268BAC | 30 | 22-23,5 | 230 | 120 | 80 | 145 | M10 | 34 | | | | | | | | | |
| C 0924BAC | 30 | 23.5-25.5 | 230 | 120 | 80 | 145 | M10 | 44 | | | | | | | | | |
| C 0926BAC | 30 | 27.5-30.5 | 230 | 120 | 80 | 145 | M10 | 44 | | | | | | | | | |
| C 6280BAC | 30 | 30.5-32.5 | 230 | 120 | 80 | 145 | M10 | 44 | | | | | | | | | |
| C 0927BAC | 30 | 32.5-35.5 | 230 | 120 | 80 | 145 | M10 | 54 | | | | | | | | | |
| C 6353BAC | 30 | 35.5-37.5 | 230 | 120 | 80 | 145 | M10 | 54 | | | | | | | | | |
| C 0928BAC | 40 | 11-14 | 230 | 120 | 80 | 145 | M10 | 26 | | | | | | | | | |
| C 0932BAC | 40 | 14-17 | 230 | 120 | 80 | 145 | M10 | 26 | | | | | | | | | |
| C 0940BAC | 40 | 17-19 | 230 | 120 | 80 | 145 | M10 | 34 | | | | | | | | | |
| C 0947BAC | 40 | 19-22 | 230 | 120 | 80 | 145 | M10 | 34 | | | | | | | | | |
| C 6272BAC | 40 | 22-23.5 | 230 | 120 | 80 | 145 | M10 | 34 | | | | | | | | | |
| C 0949BAC | 40 | 23.5-27.5 | 230 | 120 | 80 | 145 | M10 | 44 | | | | | | | | | |
| C 6459BAP | 40 | 27.5-30.5 | 230 | 120 | 80 | 145 | M10 | 44 | | | | | | | | | |
| C 6230BAC | 40 | 30.5-32.5 | 230 | 120 | 80 | 145 | M10 | 44 | | | | | | | | | |
| C 0950BAC | 40 | 32.5-35.5 | 230 | 120 | 80 | 145 | M10 | 54 | | | | | | | | | |
| C 6231BAC | 40 | 35.5-37.5 | 230 | 120 | 80 | 145 | M10 | 54 | | | | | | | | | |
| C 1648BAC | 50 | 35.5-37.5 | 230 | 120 | 80 | 145 | M10 | 54 | | | | | | | | | |