s.r.l. GORLA MORSETTERIE MILANO UFFICIO TECNICO	GIUNZIONE A 90° PER CODOLO Al E CORDA Al A COMPRESSIONE	DIS. N. 21/AA/X Rev.1 del 30.10.06

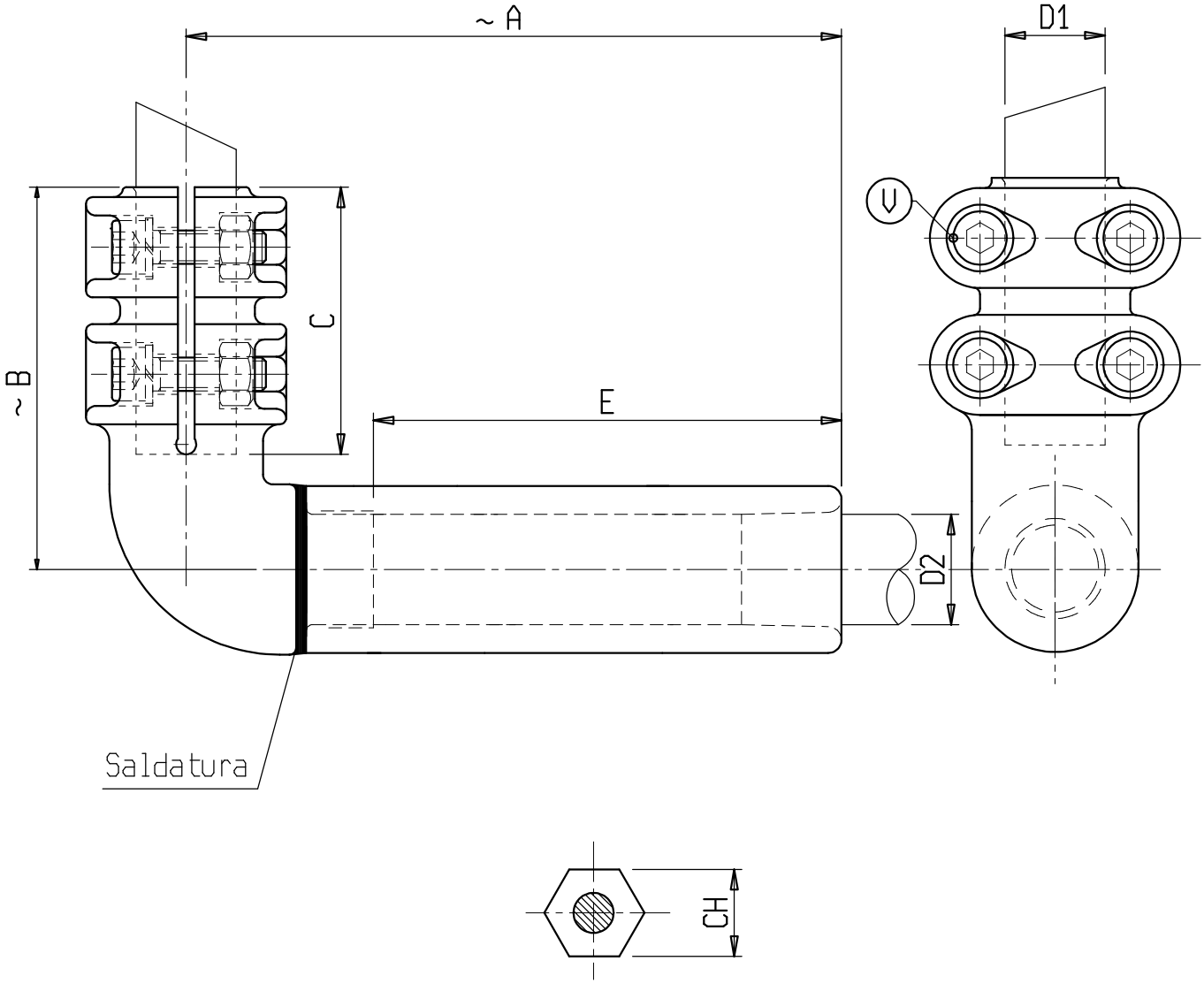

Materiale: lega di Alluminio

Bulloneria: Acciaio inossidabile

s.r.l. GORLA
MORSETTERIE
MILANO

UFFICIO TECNICO

GIUNZIONE A 90°
PER CODOLO Al
E CORDA Al A COMPRESS.

DIS. N. 21/AA/X

Rev.11 del 28.07.23

X	ø CONDUTTORE		A	B	C	E	V1	CH	X	ø CONDUTTORE		A	B	C	E	V1	CH
	D1	D2								D1	D2						
C 0902AAC	20	11-14	230	120	80	145	M10	26	C 1649AAC	50	30.5-32.5	230	120	80	145	M10	44
C 6770AAC	20	14-17	230	120	80	145	M10	26	C 1648AAC	50	35.5-37.5	230	120	80	145	M10	54
C 0903AAC	20	17-19	230	120	80	145	M10	26	C 6889AAC	30	11-14	230	160	120	145	M10	34
C 0904AAC	20	19-22	230	120	80	145	M10	34	C 6890AAC	30	19-22	230	160	120	145	M10	34
C 0905AAC	20	22-23.5	230	120	80	145	M10	34	C 6891AAC	30	22-23.5	230	160	120	145	M10	44
C 0906AAC	20	23.5-25.5	230	120	80	145	M10	34	C 6664AAC	40	32.5-35.5	230	140	100	145	M10	44
C 0908AAC	20	25.5-27.5	230	120	80	145	M10	44	C 689217AAC	40	17-19	230	150	120	145	M10	34
C 0909AAC	20	27.5-30.5	230	120	80	145	M10	44	C 6892AAC	40	22-23.5	230	160	120	145	M10	34
C 0911AAC	20	30.5-32.5	230	120	80	145	M10	44	C 1430AAC	40	21.5-23.5ZTAL	270	160	120	185	M10	44
C 0912AAC	20	32.5-35.5	230	120	80	145	M10	54	C 0429AAC	40	27.5-30.5	230	160	120	145	M10	44
C 0920AAC	20	35.5-37.5	230	120	80	145	M10	54	C 6893AAC	40	30.5-32.5	230	160	120	145	M10	44
C 6678AAP	30	11-14	230	120	80	145	M10	26	C 6634AAC	40	35.5-37.5	230	150	120	145	M10	54
C 1359AAC	30	11-14 ZTAL	270	120	80	185	M10	26	C 0192AAC	50	35.5-37.5	230	150	120	145	M10	54
C 6390AAC	30	14-17	230	120	80	145	M10	26	C 0288AA	40	35.5-37.5	230	180	150	145	M10	54
C 6570AAC	30	17-19	230	120	80	145	M10	34	C 1730AAC	60	35.5-37.5	230	150	120	145	M10	54
C 0923AAC	30	19-22	230	120	80	145	M10	34									
C 6268AAC	30	22-23.5	230	120	80	145	M10	34									
C 0924AAC	30	23.5-25.5	230	120	80	145	M10	44									
C 0926AAC	30	27.5-30.5	230	120	80	145	M10	44									
C 6280AAP	30	30.5-32.5	230	120	80	145	M10	44									
C 0927AAC	30	32.5-35.5	230	120	80	145	M10	54									
C 6353AAP	30	35.5-37.5	230	120	80	145	M10	54									
C 0928AAC	40	11-14	230	120	80	145	M10	26									
C 0928127AAC	40	11-14 ZTAL	230	120	80	185	M10	26									
C 0932AAC	40	14-17	230	120	80	145	M10	26									
C 0529AAC	40	15-16.5ZTAL	270	120	80	185	M10	34									
C 0940AAC	40	17-19	230	120	80	145	M10	34									
C 0947AAC	40	19-22	230	120	80	145	M10	34									
C 6272AAC	40	22-23.5	230	120	80	145	M10	34									
C 0949AAC	40	23.5-27.5	230	120	80	145	M10	44									
C 6459AAP	40	27.5-30.5	230	120	80	145	M10	44									
C 6230AA	40	30.5-32.5	230	120	80	145	M10	44									
C 0950AAC	40	32.5-35.5	230	120	80	145	M10	54									
C 6231AAP	40	35.5-37.5	230	120	80	145	M10	54									