s.r.l. GORLA
MORSETTERIE
MILANO

UFFICIO TECNICO

GIUNZIONE DIRITTA
PER CORDA Al E PIATTO Cu

DIS. N. 15/AB/X

Rev.3 del 24.01.12

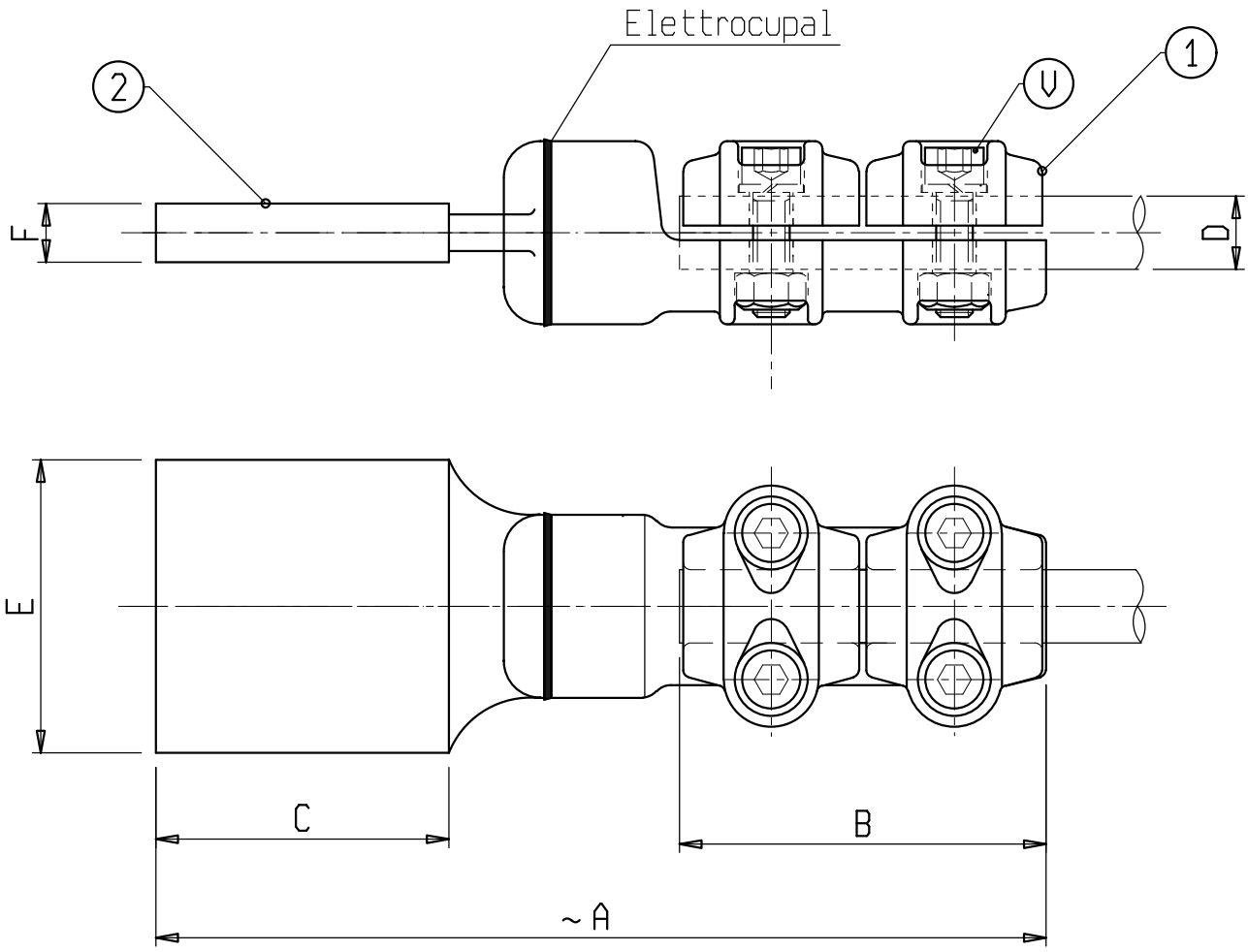

Materiale: 1 lega di Alluminio; 2 lega di Rame
Bulloneria: Acciaio inossidabile

X	ø COND. D	A	B	C	E	F	V	X	ø COND. D	A	B	C	E	F	V
C 6291ABP	12-20	225	100	60	60	6	M10	C 0380AB	32-36	265	100	100	100	10	M10
C 6529ABP	12-20	245	100	80	80	8	M10	C 0376AB	32-36	270	100	105	185	14	M10
C 6553AB	12-20	265	100	100	100	10	M10	C 6592AB	36-40	245	100	80	80	10	M10
C 6577AB	25-32	265	100	100	100	10	M10								

s.r.l. GORLA
MORSETTERIE
MILANO

UFFICIO TECNICO

GIUNZIONE DIRITTA
PER CORDA Cu E PIATTO Al

DIS. N. 15/BA/X

Rev.3 del 24.01.12

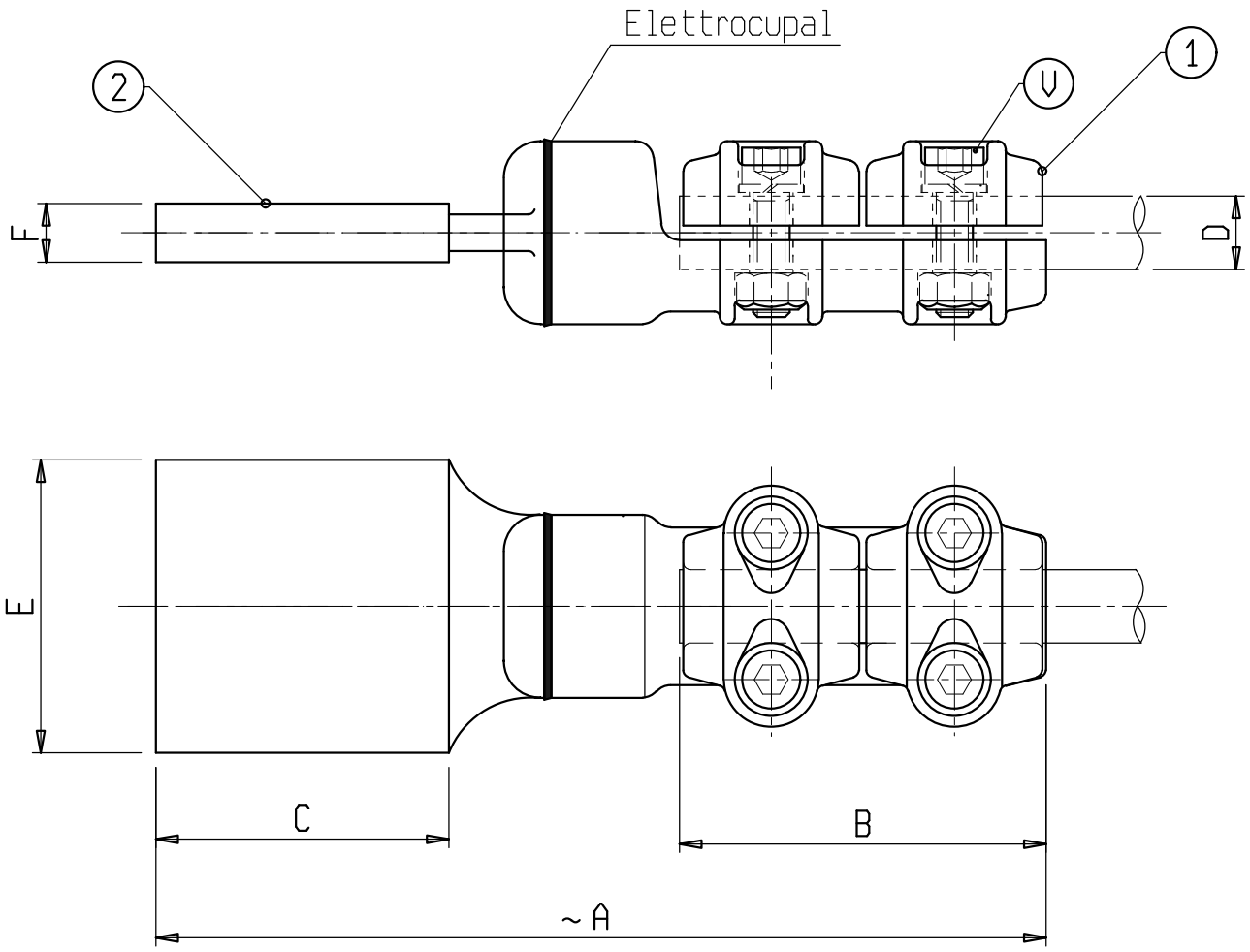

Materiale: 1 lega di Rame; 2 lega di Alluminio
Bulloneria: Acciaio inossidabile

X	ø COND. D	A	B	C	E	F	V	X	ø COND. D	A	B	C	E	F	V
C 6291BAP	12-20	225	100	60	60	6	M10								
C 6529BAP	12-20	245	100	80	80	10	M10								
C 6553BA	12-20	265	100	100	100	10	M10								
C 6577BA	25-32	265	100	100	100	16	M10								